TUV PL-S

TUV PL-S 9W/2P 1CT

Lampade a scarica compatte ad attacco unico ai vapori di mercurio a bassa pressione

Dati del prodotto

- Caratteristiche generali

Attacco	G23
Informazioni sull'attacco	2 Pin
Forma lampada	2xT12
Esecuzione	2 Pin
Principali applicazioni	Germicide
Vita utile	9000 hr

- Dati illuminotecnici

Codice di colore	TUV
Colorazione	-

- Caratteristiche elettriche

Potenza di lampada caratterist	9 W
Potenza lampada tecnico	9 W
Tensione lampada	60 V
Corrente lampada	0.17 A

- Dati emissioni raggi UV

Radiazioni UV-C	2.3 W

- Dimensioni prodotto

Lunghezza utile A	129 (max) mm
Lunghezza di inserzione B	145 (max) mm
Lunghezza totale C	167 (max) mm
Diametro bulbo D	28 (max) mm
Diametro bulbo D1	13 (max) mm

- Dati prodotto

Codice ordine	618245 80
Codice prodotto	871150061824580
Nome prodotto	TUV PL-S 9W/2P 1CT
Ordine nome prodotto	TUV PL-S 9W/2P 1CT/6X10BOX
Pezzi per scatola	1
Quantità per imballo	6X10CC
Scatola per imballo	60
Codice a barre sul prodotto - EAN1	8711500618245
Codice a barre - EAN2	8711500618252
Codice a barre sullimballo	8711500618269
Codice logistico - 12NC	927901704007
Peso netto per pezzo	32.000 gr

PHILIPS

TUV PL-S

Disegno tecnico

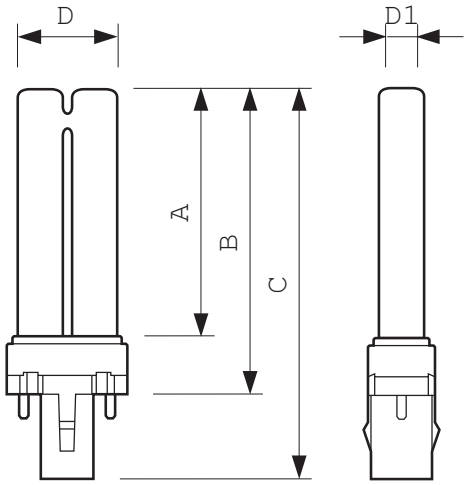

TUV PL-S 9W/2P 1CT

Product	A (Max)	B (Max)	C (Max)	D (Max)	D1 (Max)
TUV PL-S 9W/2P	129	144.5	167	28	13

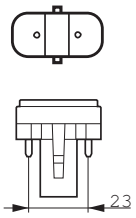

G23

Fotometrie

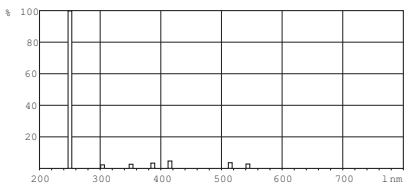

TUV

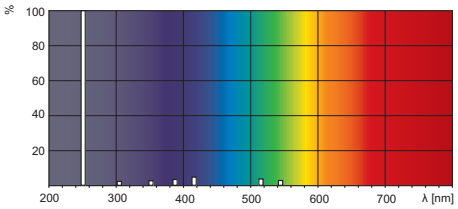

TUV

© 2014 Koninklijke Philips N.V. (Royal Philips)
Tutti i diritti riservati.

Le specifiche sono soggette a modifica senza previa notifica. Trademarks are the property of Koninklijke Philips N.V. (Royal Philips) or their respective owners.

www.philips.com/lighting

2014, Giugno 19
Dati soggetti a modifiche