PERFORMANCE iN LIGHTING

PRISMA

CHIP OVALE 30 GRILL

CODICE: 005786

Serie di apparecchi da parete, da soffitto, su mensola e da palo per interni ed esterni, in due dimensioni, costituita da:
Base, anello o schermo in tecnopolimero
Diffusore in vetro pressato e satinato internamente
Parabola riflettente in alluminio per le versioni incandescenza
Guarnizione in silicone
Possibilità di alimentazione anche con tubo laterale Ø 20 mm
I reattori magnetici delle versioni fluorescenti sono dotati di termoprotezione secondo EN 60598-1:2004
Viti di chiusura in acciaio inox (su richiesta viti antifurto)
La versione CHIP OVALE 30 SAFE dispone di una griglia ad alta protezione in policarbonato trasparente
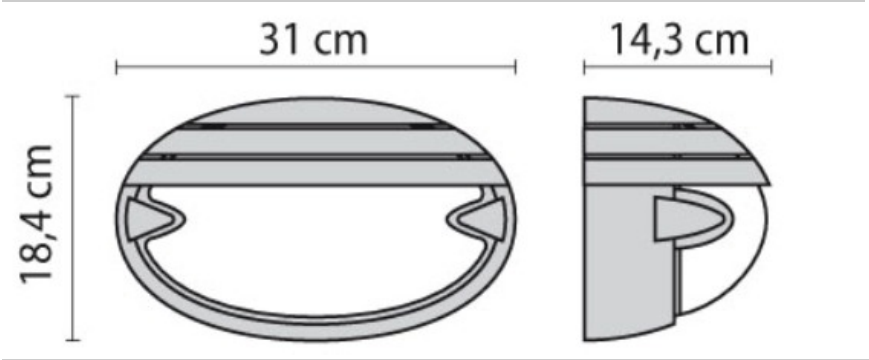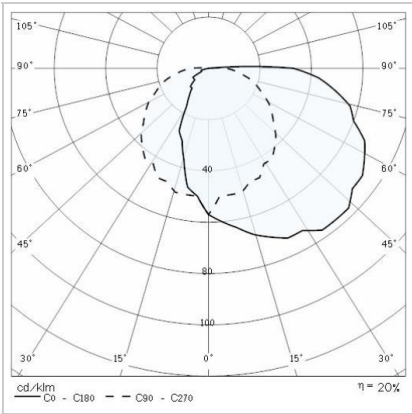
- **Attacco:** E27
- **Watt:** 1X30 W
- **Colore:** BIANCO
- **Classe isolamento:** II
- **IK:** IK06 1J xx3
- **Ottica:** OTTICA ASIMMETRICA EXTRA DIFFONDENTE
- **Codice:** 005786