PERFORMANCE iN LIGHTING

PRISMA

MADEFORLED

CODICE: 303030

Serie di apparecchi da parete e soffitto, per interni ed esterni, costituita da:
Corpo e anello in alluminio pressofuso verniciato
Diffusore in vetro pressato verniciato internamente
Guarnizione in EPDM
Le versioni DA sono versioni in doppia accensione con 1 LED Array per luce generale + LED singolo per luce di servizio
LED Array 4000 K e 3000 K
Interfaccia termica a cambiamento di fase
Scheda 48 LED mid-power 4000 K e 3000 K
Viti di chiusura in acciaio inox
Le versioni LED EM/3P hanno un LED di potenza aggiuntivo utilizzato come luce di emergenza
Le versioni LED EM/3P autonomia di 3 ore, tempo di ricarica 12 ore
Le versioni EM/3P prevedono l'utilizzo di un ramo della stessa scheda LED come illuminazione generale oltre che di emergenza
Sistema con scheda LED basculante per agevolare il cablaggio in fase di installazione
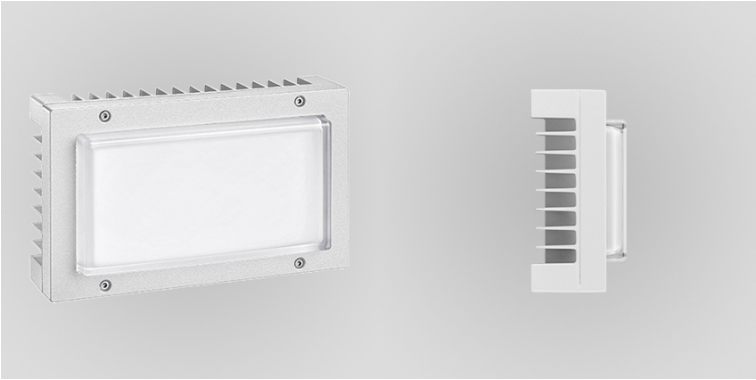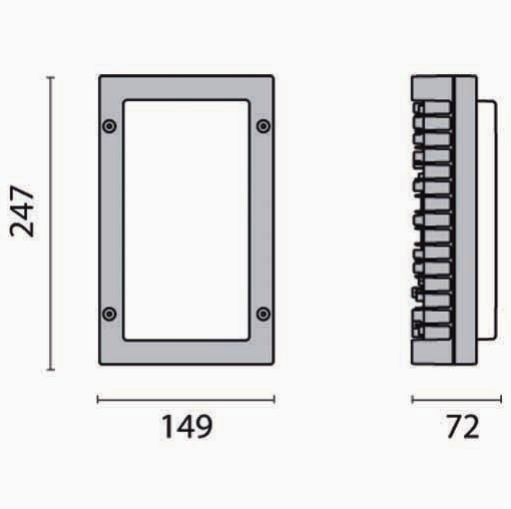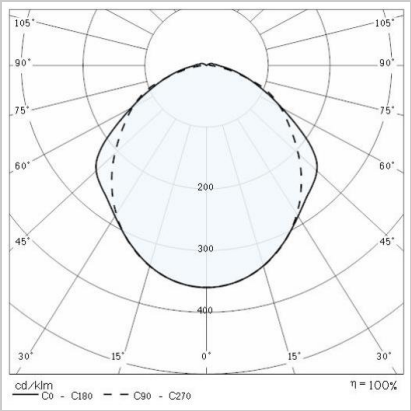
- **Attacco:** LED
- **Watt:** N. 1 LED - 10,5 W
- **Colore:** BIANCO
- **Classe isolamento:** II
- **KELVIN:** 4000
- **IK:** IK07 2J xx5
- **COSφ ≥ 0,9**
- **Ottica:** OTTICA SIMMETRICA EXTRA DIFFONDENTE
- **Flusso nominale:** 738 lm
- **Flusso effettivo:** 433 lm
- **Lifetime:** 50000 h
- **L:** 70
- **Codice:** 303030