Marina tonda con griglia

COD.	**4720**
LAMPADA	20 E27
W	100W/20W
V	250V
IP	IP 65
CLASSE	Classe I
IK	IK08 (6 joules)
CERTIFICAZIONE	
CONFORMITÀ	EN 60 598-1:08+A11:09
COLORI	
CLASSE ENERGETICA	A++ A+ A B C D E

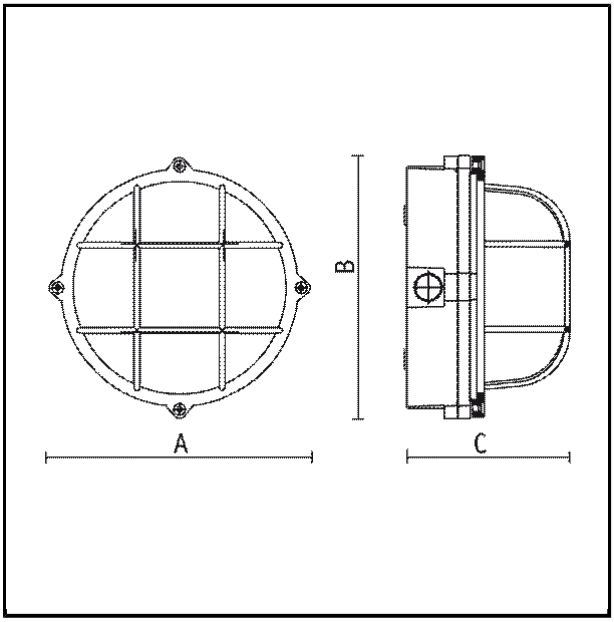

SPECIFICHE

- Griglia e base in policarbonato
- Finitura anti UV
- Coppa in vetro prismato e verniciato
- Viti inox testa a croce in tinta
- Riflettore in alluminio 99,8 brillantato e precablato
- Ingresso cavi dal retro o laterale mediante bocchettone fornito o giunto chiudi guaina o giunto tubo-scatola
- Lampade a basso consumo:

DIMENSIONI

A 240 mm
B 240 mm
C 140 mm

Stampa creata il 05/12/2015 10:03

GOCCIA ILLUMINAZIONE s.r.l.
via E.Fermi, 59/65 | 25020 Poncarale (BS) Italy
Tel. +39.030.26.40.761 r.a. | Fax +39.030.26.40.271
www.goccia.it | info@goccia.it

UNI EN ISO 9001