A.A.G. STUCCHI
ideas are made of light

A.A.G. STUCCHI s.r.l. u.s.
Via IV Novembre 30/32
23854 Olginate (LC) - ITALY
Ph. +39-0341-653111
Fax +39-0341-653250
info@aagstucchi.it
www.aagstucchi.it

1226/SF

PORTALAMPADE PER LAMPADE AD INCANDESCENZA TUNGSTENO ALOGENE A TENSIONE DI RETE

LAMPHOLDER FOR MAIN VOLTAGE TUNGSTEN HALOGEN INCANDESCENT LAMPS

CE

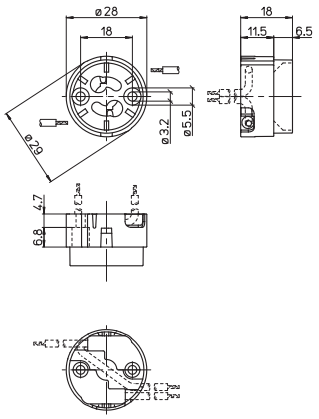

Dati tecnici

Technical data

- Attacco lampada *- Lamp cap*	GU10
- Corrente e tensione nominale *- Rated current and voltage*	2A-250V
- Temperatura massima di funzionamento (IEC) *- Maximum operating temperature (IEC)*	T270
- Grado di protezione *- Protection index*	IP20
- Categoria di sovratensione *- Impulse withstand category*	II

Caratteristiche

Characteristics

– Corpo in LCP nero
– Black LCP body

– Contatti in acciaio nichelato
– Nickel plated steel contacts

Le viti di fissaggio devono essere avvitate con un momento torcente massimo di 0,3Nm
The fixing screws must be screwed by max. torque of 0,3Nm

fissaggio con vite
screw fixing

serrafilo automatico ad 1 foro
push-wire terminals with 1 hole

mm² 0,5-1
sezione conduttore rigido
rigid conductor section

7-8
spelatura cavetti rigidi
rigid wires stripping

isolato in classe II
class II insulated

118/...

Marchi di qualità

Quality marks

Direttive Europee

European directives

Conforme "RoHS"
"RoHS" compliant

Non soggetto alla "RAEE"
Not subject to "WEEE"

Pesi e confezioni

Weights and packaging

Art. Codice prodotti *Product references*	g Peso netto *Net weight*	n° pz per sacco *per bag*	n° pz per scatola *per box*	n° pz per cartone *per carton*
1226/SF	7,3		200	

Note

Notes