102033.01

Accessori The Panel 2

KIT DA ASSEMBLARE Box per installazione a plafone per versione 600x600mm

Non installabile a parete.
Idoneo per l'alloggiamento di kit di emergenza da ordinare a parte
(cod. 102025.99/102026.99).

01 bianco

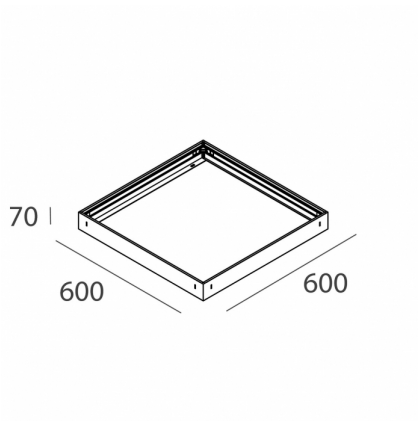

La presente scheda tecnica è di proprietà di Novalux S.r.l., tutti i diritti riservati. Novalux S.r.l. si riserva il diritto di apportare modifiche senza preavviso alcuno.