13003.01

Pina (tondo)

Pina tondo 7W

Emissione fascio medium 30°.
Orientabilità +/- 5°.
Alimentatore elettronico incluso (dim. 93x45mm H=28mm).

01 bianco

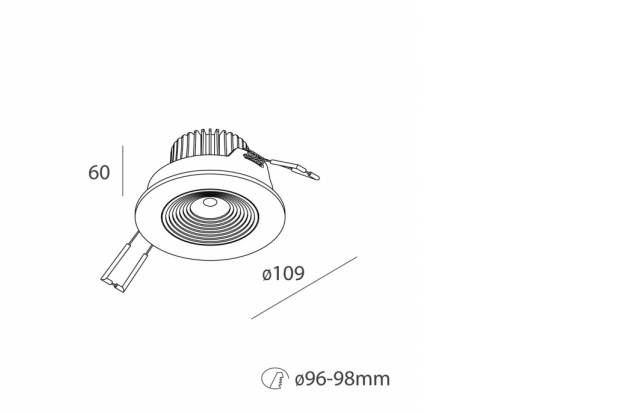

4000K | IP 20 | UGR <19 | LED

Installazioni

Apparecchio circolare LED con leggera orientabilità per installazione ad incasso in controsoffitto, completo di molle in acciaio per il fissaggio.

Materiali

Cornice e corpo dissipante in lega di alluminio pressofusa verniciata di colore bianco. Vano di protezione componenti interni in ABS bianco. Lente in PMMA ottico. Molle per fissaggio in controsoffitto (per spessori fino a 15mm) in acciaio armonico.

Cablaggio

Alimentazione elettronica 220-240V 50/60Hz integrata, da collegare all'apparecchio tramite connettore rapido; alimentatore da installare su controsoffitto a lato del prodotto. Disponibile kit di emergenza a servizio continuo 1 ora o 3 ore da ordinare a parte.

Tensione di alimentazione: 220-240V 50/60 Hz

Potenza totale: 9W

Fattore potenza: 0.9

Rischio fotobiologico

Apparecchio certificato in GRUPPO ESENTE DA RISCHI, in conformità alla normativa CEI EN 62471:2010-01, IEC TR 62778:2014.

Conformità

Conforme alle norme: CEI EN 60598-1:2015 + A11:2009; IEC 60598-2:2015 2-2.

Sorgenti

Tipologia: LED COB
Colore: bianco
Potenza: 7W
Temperatura colore: 4000K
CRI: >80
Flusso nominale (Tc=25°C): 730 lm
Durata utile (Ta=25°C): 30000h L70
Lampada fornita

Caratteristiche fotometriche

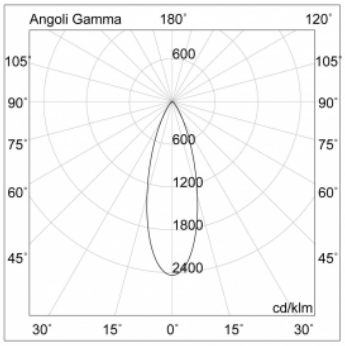

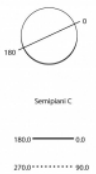

Flusso luminoso apparecchio (Ta=25°C): 600 lm
Apertura fascio: 30°
Limite di luminanza in ambienti con videoterminali
Inferiore alle 3000 cd/mq per angoli > 65° (secondo EN 12464-1:2011)
UGR: <19

Novalux S.r.l. via Marzabotto, 2 40050 Funo di Argelato (BO) Italy
Tel: +39 051 860558 · Fax +39 051 6647859 · Mail: novalux@novalux.it · P.IVA 00536541204 · www.novalux.it
Società soggetta ad attività di direzione e coordinamento da parte di SLV Gmbh

La presente scheda tecnica è di proprietà di Novalux S.r.l., tutti i diritti riservati. Novalux S.r.l. si riserva il diritto di apportare modifiche senza preavviso alcuno.

13003.01
Pina (tondo)

Pina tondo 7W

Accessori

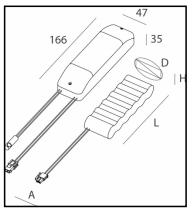

18002.99
Kit di emergenza 1h

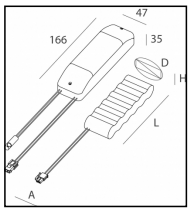

18003.99
Kit di emergenza 3h

Novalux S.r.l. via Marzabotto, 2 40050 Funo di Argelato (BO) Italy
Tel: +39 051 860558 · Fax +39 051 6647859 · Mail: novalux@novalux.it · P.IVA 00536541204 · www.novalux.it
Società soggetta ad attività di direzione e coordinamento da parte di SLV Gmbh

La presente scheda tecnica è di proprietà di Novalux S.r.l., tutti i diritti riservati. Novalux S.r.l. si riserva il diritto di apportare modifiche senza preavviso alcuno.