58954 - 3F LEM 2 HO LED 140 CR AMPIO

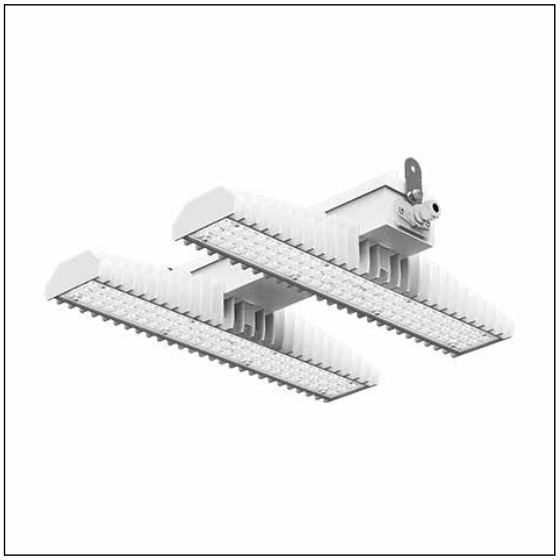

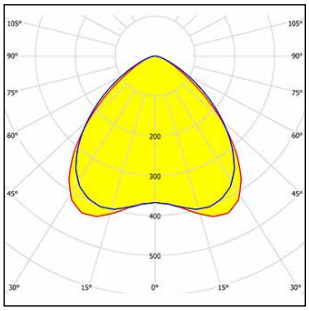

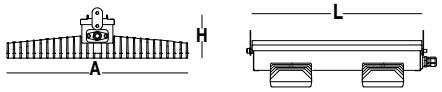

L	470 mm
A	542 mm
H	129 mm

Unidad industrial con alta potencia de luz y alta eficacia luminosa diseñado con las tecnologías más innovadoras para ambientes con temperaturas de hasta 45°C.

CARACTERÍSTICAS LUMINOTÉCNICAS

Rendimiento luminoso 100%.
Flujo luminoso inicial de la luminaria 21951 lm.
Distribución amplia directa simétrica: la zona iluminada tiene una forma rectangular.
Instalación de Interdistance Dtransv. = 1,49 x hu - Dlong. = 1,43 x hu.
UGR <22 (EN 12464-1).
Eficacia luminosa 159 lm/W.
Duración útil (L93/B10): 30000 h. (tq+25°C)
Duración útil (L90/B10): 50000 h. (tq+25°C)
Duración útil (L85/B10): 80000 h. (tq+25°C)
Duración útil (L80/B10): 100000 h. (tq+25°C)
Duración útil (L85/B10): 50000 h. (tq+45°C)
Disminución repentina del flujo luminoso después de 50000 h: 0% (C0).
Seguridad fotobiológica conforme a la norma IEC/TR 62778: (RG0) (IEC 62471).
Conforme a las normas IEC/EN 62722-2-1 - IEC/EN 62717.

FUENTE

2 módulos de LED lineales Mid-Power 70W/840.
Índice de reproducción cromática CIE 13.3: CRI >80 (R9 <50%).
Índice de Fidelidad cromática IES TM-30: Rf = 84 Rg = 95.
Temperatura nominal de color CCT 4000 K.
Tolerancia de color inicial (Mac Adam): SDCM 3.

MECÁNICAS

Disipadores pasivos modulares de una sola pieza de fundición a presión de aluminio, de gran tamaño para la gestión térmica óptima del módulo LED con la auto-limpieza de las aletas de refrigeración para el efecto chimenea.
Cableado cuerpo en aluminio y acero galvanizado sólidamente anclada a los sumideros y separado térmicamente.
Lentes 3F Lens fotograbadas en metacrilato, con alta eficacia luminosa y distribución luminosa amplia, fijadas a los módulos LED.
Luminaria con temperatura superficial limitada. - D -
Dimensiones: 470x542 mm, altura 129 mm. Peso 9,165 kg.
Grado de protección IP65.
Resistencia mecánica al golpe IK06 (1 joule).
Resistencia al hilo incandescente 650°C.

ELÉCTRICAS

Equipo electrónico Halogen Free 230V-50/60Hz, factor de potencia >0,97, corriente de salida constante, clase I, 1 driver.
Potencia de la luminaria 138 W.
ENEC - CE.
SAFE FLICKER: PstLM=<1 e SVM=<1 (IEC TR 61547-1 e IEC TR 63158), garantizando una luz más cómoda y segura.
Luminaria compatible con EN 60598-2-22 para suministro de energía desde un sistema de emergencia centralizado CPSS (Central Power Supply System), no incorporado en la luminaria - áreas de alto riesgo excluidas. La potencia y el flujo predeterminados son 100% en CA y 100% en CC.
Temperatura ambiente de -30°C a +45°C.
Clase de temperatura T6 max 85°C.
Conexión rápida.
Unidad de potencia colocado en un compartimento separado por el módulo LED para garantizar una temperatura óptima de componentes de cableado, para ser registrable y fácil de mantener.
Humedad Relativa UR: <85%.

INSTALACIÓN

Techo / Suspensión / Pared.
Todos los accesorios dedicados a este producto están disponibles en el Catálogo y en nuestro sitio web www.3F-Filippi.com.

APLICACIONES

Ambientes comerciales, de exposición e industriales, depósitos diáfanos.

En función de la continua evolución tecnológica de los componentes electrónicos, los datos indicados están sujetos a actualización por lo que es necesario solicitar confirmación al hacer el pedido. El flujo luminoso y la potencia eléctrica presentan tolerancias +/-10% respecto al valor indicado. tq +25°C (CIE 121).

3F Filippi S.p.A.
Via del Savena, 28 - Z.I. Piastrella - 40065 Pian di Macina - Pianoro (Bolonia) - Italia
CF. 01033260371 - P.I. IT00529461204 - Capital social 3.000.000 euros totalmente pagado
Registro Mercantil de Bolonia n.º 01033260371 - REA N. 234613

Web www.3F-Filippi.com
e-Mail 3F-Filippi@3F-Filippi.it
Teléfono +39.051.6529611
Fax +39.051.775884