CHORUSMART

IT EN FR ES DE PT RO SL HU TR AR IW MK SQ HR

MODULO DIMMER ASSIALE CONNESSO
CONNECTED AXIAL DIMMER MODULE
MODULE VARIATEUR AXIAL CONNECTÉ
MÓDULO DIMMER AXIAL CONECTADO

GWA1221

GWA1222

B

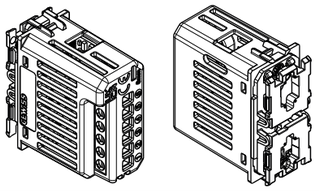

F

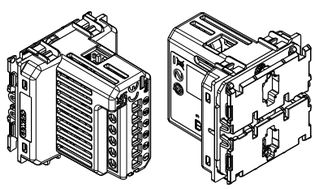

C

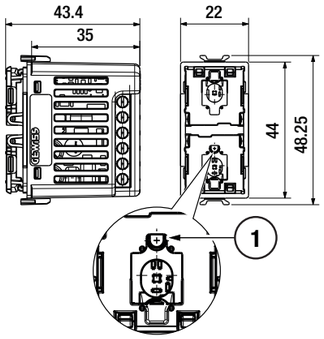

G

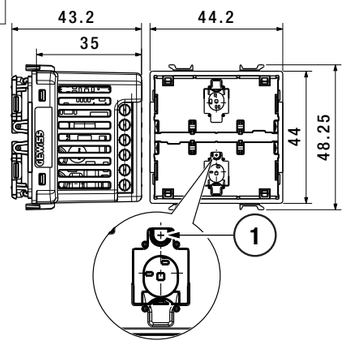

D

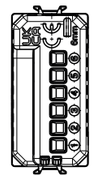

H

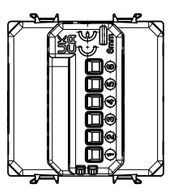

E

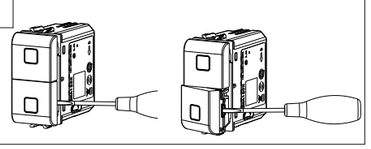

I

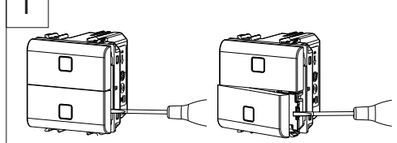

L

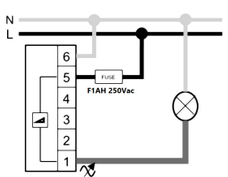

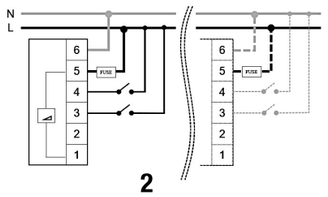

M

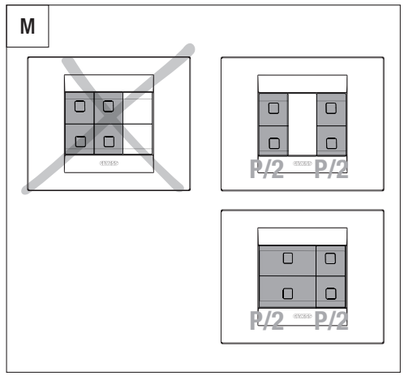

N

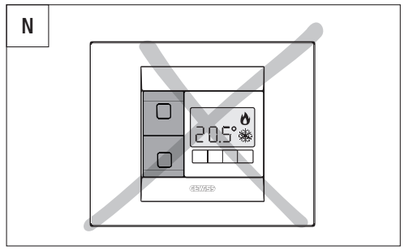

O

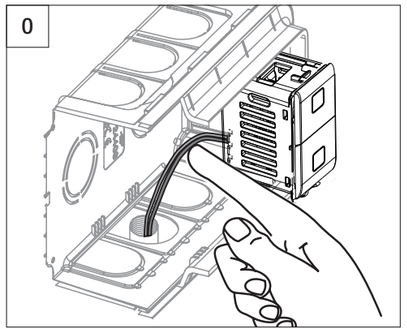

ITALIANO

- La sicurezza dell'apparecchio è garantita solo con l'adozione delle istruzioni di sicurezza e di utilizzo; pertanto, è necessario conservarle. Assicurarsi che queste istruzioni siano ricevute dall'installatore e dall'utente finale.
- Questo prodotto dovrà essere destinato solo all'uso per il quale è stato espressamente concepito. Ogni altro uso è da considerarsi improprio e/o pericoloso. In caso di dubbio contattare il SAT Servizio Assistenza Tecnica GEWISS.
- Il prodotto non deve essere modificato. Qualsiasi modifica annulla la garanzia e può rendere pericoloso il prodotto.
- Il costruttore non può essere considerato responsabile per eventuali danni derivati da usi impropri, erronei e manomissioni del prodotto acquistato.

Punto di contatto indicato in adempimento ai fini delle direttive e regolamenti UE applicabili:

GEWISS S.p.a. Via A. Volta, 1 - 24069 Cenate Sotto (BG) - Italy
Tel.: +39 035 946 111 - qualitymarks@gewiss.com

ATTENZIONE: Disinserire la tensione prima di procedere all'installazione o qualsiasi altro intervento sull'apparecchio.

Il simbolo del cassonetto barrato, ove riportato sull'apparecchiatura o sulla confezione, indica che il prodotto alla fine della propria vita utile deve essere raccolto separatamente dagli altri rifiuti. Al termine dell'utilizzo, l'utente dovrà farsi carico di conferire il prodotto ad un idoneo centro di raccolta differenziata oppure di riconsegnarlo al rivenditore all'atto dell'acquisto di un nuovo prodotto. Presso i rivenditori con superficie di vendita di almeno 400 m^2 è possibile consegnare gratuitamente, senza obbligo di acquisto, i prodotti da smaltire con dimensioni inferiori a 25 cm. L'adeguata raccolta differenziata per l'avvio successivo dell'apparecchiatura dimessa al riciclaggio, al trattamento e allo smaltimento ambientalmente compatibile contribuisce ad evitare possibili effetti negativi sull'ambiente e sulla salute e favorisce il reimpiego e/o riciclo dei materiali di cui è composta l'apparecchiatura. GEWISS partecipa attivamente alle operazioni che favoriscono il corretto reimpiego, riciclaggio e recupero delle apparecchiature elettriche ed elettroniche.

CONTENUTO DELLA CONFEZIONE

n.1 Modulo dimmer assiale connesso
n.1 Manuale d'installazione (per la versione completa del manuale di installazione ed uso, scansionare il QR code).

INFORMAZIONI GENERALI

Dispositivo connesso da incasso, con due pulsanti frontali ad azionamento assiale, per comando e regolazione di lampade ad incandescenza, alogene, LED e fluorescenti (240Vac 4-150W), e per carichi pilotati da trasformatori elettronici (240Vac 4-150VA). Modalità pilotaggio carico trailing edge. Sulla parte frontale, il dispositivo è dotato di due pulsanti assiali per l'accensione/spegnimento (Pressione breve) e per la regolazione della luminosità del carico collegato (Pressione prolungata). Tramite il dispositivo, in abbinamento con la PLACCA EGO SMART, è possibile inviare due ulteriori comandi Zigbee attivabili dai pulsanti frontali del dispositivo quando dalla PLACCA EGO SMART si abilita la modalità doppia funzione o funzionalità "SHIFT". Il dispositivo può essere abbinato e comandato via Zigbee da tutti i dispositivi connessi Zigbee, inclusa la pulsantiera 4 comandi connessa (GWA1291). Il dispositivo opera come "router" Zigbee, ovvero effettua l'inoltro verso altri dispositivi dei messaggi Zigbee.
Dotato di 2 ingressi (a cui si possono collegare comandi assiali ausiliari, pulsanti e interruttori tradizionali, sensori, ecc.) per replicare il comando e regolazione locale del carico ad esso collegato o per l'invio di comandi e stati Zigbee.
Senza i tasti montati è possibile accedere al pulsante frontale (**Vedi Fig. C e G, Punto** ①) che consente, se premuto con strumenti isolati per lavori elettrici fino a 2500 Vac, l'apertura e chiusura della rete Zigbee oltre che il ripristino del dispositivo alle condizioni, configurazione, di fabbrica (Factory Reset).
NOTE: Il dispositivo deve essere completato utilizzando una delle due tipologie di tasto frontale disponibili: con diffusore o predisposto per l'inserimento di una delle lenti con simbolo (codici lenti GW105xxA). Il GWA1221 deve essere completato con i tasti GW1x553S (Lente non inclusa) o GW1x557S; il GWA1222 deve essere completato con i tasti GW1x554S (Lenti non incluse) o GW1x558S.

FUNZIONI

Il dispositivo riceve comandi ed effettua attuazioni e regolazioni verso il carico collegato all'uscita. L'attuazione prevista è di tipo:

- ON/OFF
- Regolazione relativa della luminosità (incrementa/decrementa luminosità, stop regolazione)
- Regolazione assoluta della luminosità (imposta valore % luminosità)
- ON TEMPORIZZATO/OFF
- SCENARIO

ON/FF
Alla ricezione del comando ON oppure Toggle, il dispositivo accende il carico portandolo al valore di luminosità memorizzato ovvero l'ultimo valore di luminosità al quale l'uscita si trova per effetto di un qualunque comando, prima dello spegnimento.
Alla ricezione del comando OFF oppure Toggle, il dispositivo spegne il carico.
Il raggiungimento del valore di luminosità desiderato e lo spegnimento del carico avvengono in maniera progressiva o immediata.
REGOLAZIONE RELATIVA DELLA LUMINOSITÀ
Il livello di luminosità del carico può essere regolato attraverso la pressione prolungata dei pulsanti frontali del dimmer (Pulsante superiore per incrementare la luminosità, pulsante inferiore per ridurre la luminosità).
REGOLAZIONE ASSOLUTA DELLA LUMINOSITÀ
Il livello di luminosità del carico può essere regolato da app selezionando il valore di luminosità desiderato.
Regolazione del massimo e del minimo di pilotaggio del carico
È possibile, tramite app, regolare i valori di massimo e di minimo di pilotaggio del carico, in modo tale che questi corrispondano alle soglie di luminosità minima e massima del carico utilizzato. La regolazione di questi valori è necessaria anche per evitare fenomeni di sfarfallio durante la regolazione del livello di luminosità del carico.
ON TEMPORIZZATO/OFF
Alla ricezione di questo comando, il dispositivo accende il carico e, contemporaneamente, attiva il conteggio della temporizzazione al termine del quale, riporta il carico in stato OFF. La durata della temporizzazione è regolabile da app.
SCENARIO
Il dispositivo è in grado di memorizzare ed eseguire uno o più scenari associando ad ognuno di essi uno stato (ON/OFF) e un livello di luminosità target ben definito.
Il numero massimo di scenari gestibili è 16.
Commutazione associata ad un sensore di presenza/movimento
Il dispositivo è in grado di attivare il carico a seguito della rilevazione di movimento/presenza effettuata da un sensore remoto. Quando il sensore remoto rileva la presenza/movimento, il dispositivo accende il carico portandolo al valore di luminosità prefissato. Il dispositivo è in grado di gestire fino a 5 sensori contemporaneamente.
Commutazione associata ad un sensore binario
Il dispositivo è in grado di attivare/disattivare il carico a seguito del cambiamento di stato di un sensore remoto generico che segnala un cambiamento del proprio stato (vero/falso). Il dispositivo è in grado di gestire fino a 5 sensori contemporaneamente.
Ingressi ausiliari
Il dispositivo è dotato di due ingressi ausiliari indipendenti che possono essere utilizzati per controllare il carico locale (in aggiunta al pulsante frontale) o per inviare comandi Zigbee indipendenti ad altri dispositivi di attuazione presenti nella rete Zigbee. I due ingressi ausiliari possono essere collegati entrambi alla fase oppure al neutro (Non è consentito avere un ingresso collegato alla fase e l'altro al neutro, **vedi Fig. L, 2**).
Ognuno degli ingressi può svolgere una delle funzioni elencate qui di seguito:

- Controllo carico locale
- Invio comandi o stati Zigbee
  - Comando ON/OFF/TOGGLE
  - Comando ON Temporizzato (luce scale)
  - Stato sensori filari (binari stato 0/1)
  - Comando tende e tapparelle con pulsante singolo o doppio, con o senza gestione uomo presente
  - Comando dimmer con pulsante singolo o doppio
  - Allarme
  - Comando Scenario

Doppia funzione (SHIFT)
Il dispositivo se montato all'interno di una PLACCA EGO SMART permette di gestire una seconda funzione associata alla pressione di ciascuno dei due tasti frontali. Abilitata la funzione "SHIFT" sulla PLACCA EGO SMART, premendo uno dei tasti frontali, sarà possibile gestire l'invio di due comandi distinti o scenari Zigbee diretti ad altri dispositivi presenti nell'impianto.
LED frontale di segnalazione stato
Personalizzazione luminosità del LED nei due stati di carico acceso e di carico spento (Localizzazione notturna).

SEGNALAZIONI DI STATO

LED	Stato
Rosso fisso	Dispositivo non configurato
Rosso lampeggiante	Allarme sovraccarico*
Giallo fisso	Avvio dispositivo o allarme sovratemperatura**
Blu fisso 100% luminosità	Normale funzionamento (Default): carico acceso
Blu fisso 50% luminosità	Normale funzionamento (Default): carico spento
Blu lampeggiante	Regolazione della luminosità in corso
Verde fisso	Apertura rete Zigbee
Verde/Rosso alternati	Reset a default

Allarmi
* **Sovraccarico:** alla rilevazione di un eccessivo assorbimento, il carico viene spento e il LED si colora di rosso lampeggiante (un lampeggio al secondo). Dopo aver eliminato la causa scatenante, inviare un comando al dispositivo tramite la app oppure agendo direttamente da locale. Il dispositivo esegue un test volto a verificare il superamento della condizione di allarme. Il carico viene portato al valore di luminosità massimo per 15 secondi durante i quali il LED rimane rosso lampeggiante (tre lampeggi al secondo). Se la condizione di allarme è superata, il carico viene portato nella condizione richiesta attraverso il comando precedentemente ricevuto e il LED torna a segnalare lo stato del carico.
****Sovratemperatura:** alla rilevazione di un surriscaldamento interno, il carico viene portato al 10% di luminosità e il LED si colora di giallo fisso. Il dispositivo recepisce il solo comando di OFF. Il LED rimane di colore giallo fisso finché non viene avviata la procedura di verifica di superamento dell'allarme. Una volta risolta la causa scatenante dell'allarme, inviare un comando al dispositivo tramite app oppure direttamente da locale. Alla ricezione del comando, il dispositivo porta il carico al massimo valore di luminosità per 15 secondi durante i quali il LED rimane giallo lampeggiante (un lampeggio al secondo). Se la temperatura rimane al di sotto della soglia di allarme, il carico viene portato nella condizione richiesta attraverso il comando precedentemente ricevuto e il LED torna a segnalare lo stato del carico.
Apertura/Chiusura rete Zigbee
Per aprire la rete Zigbee (Attivazione Permit Join) consentendo agli altri dispositivi di unirsi alla rete Zigbee, effettuare una pressione singola del pulsante frontale (**Vedi Fig. C e G, Punto** ①). Il LED frontale si colora di verde. Premere nuovamente per effettuare la chiusura della rete. La rete Zigbee viene comunque chiusa dopo 15 minuti dalla sua apertura.
Factory Reset
Per resettare il dispositivo e riportarlo alla condizione di fabbrica, tenere premuto il pulsante locale centrale (**Vedi Fig. C e G, Punto** ①), per più di 10 secondi.

COMPORTAMENTO ALLA CADUTA E AL RIPRISTINO DELL'ALIMENTAZIONE

Alla caduta di tensione il carico collegato al dispositivo viene disalimentato. Al ripristino della tensione, il dispositivo esegue la procedura di avvio, segnalata tramite il LED che si colora di giallo fisso. Al termine di questa procedura, lo stato del carico viene riportato nelle medesime condizioni precedenti la caduta o in uno stato prefissato in fase di configurazione. Lo stesso vale per il comportamento del LED.

MONTAGGIO

ATTENZIONE: le seguenti operazioni devono essere eseguite in assenza di tensione nell'impianto!

ATTENZIONE: per la rimozione dei tasti frontali, fare riferimento alla **Fig. E e I**. Fare leva nei punti indicati. Non fare leva in altri punti: potrebbe danneggiare irrimediabilmente il dispositivo!

Fare riferimento allo schema di collegamento (**Fig. L**) e alla **Fig. D/H** per i morsetti.
I morsetti sono numerati e il dispositivo deve essere cablato nel seguente modo:
1. Uscita dimmerata
2. Non connesso
3. Ingresso ausiliario 2
4. Ingresso ausiliario 1
5. Fase di alimentazione
6. Neutro di alimentazione.

ATTENZIONE: assicurarsi di installare un fusibile F1AH 250Vac sulla fase.

ULTERIORI RESTRIZIONI:
I conduttori devono essere spinti a fondo scatola in modo tale da evitare che vengano a contatto con le pareti del dimmer (**Vedi Fig. O**).
Non installare termostati o cronotermostati a fianco del dimmer connesso (**Vedi Fig. N**).
Max n.1 regolatore per scatola tonda/quadra.
Max n. 2 regolatori per scatola rettangolare; nel caso di installazione di 2 regolatori nella stessa scatola, i carichi massimi comandabili da ciascun regolatore devono essere ridotti del 50% (**Vedi Fig. M**).
Non è permessa l'installazione di più prodotti affiancati all'interno dello stesso contenitore: è necessario inserire un modulo copriforo tra due apparecchi elettronici (**Vedi Fig. M**).
Il regolatore non è provvisto di interruzione meccanica nel circuito principale e non fornisce quindi separazione galvanica.
Il circuito sul lato carico deve essere considerato sempre in tensione.

PROGRAMMAZIONE

Per poter programmare ed utilizzare il dimmer, così come l'impianto smart home, è necessario scaricare la app Home Gateway App da Play Store o App Store.
Dati installazione rete Zigbee
Cod. installaz.: 00112233445566778899AABBCCDDEEFF
CRC: 0x8F52

MANUTENZIONE

Questo dispositivo è progettato per non necessitare di alcuna particolare attività di manutenzione. Per un'eventuale pulizia adoperare un panno asciutto.

DATI TECNICI

Alimentazione	100 – 240 V ac, 50/60 Hz
Ingressi ausiliari	2 (Tensione di alimentazione di rete)
Lunghezza max cavi ingessi aux	50 m
Potenza massima dissipata	5,7W
N. moduli Chorusmart	GWA1221: 1 GWA1222: 2
Connessioni radio	Zigbee (IEEE 802.15.4)
Potenza in uscita	Zigbee 10 dBm
Raggio di trasmissione	Esterno:100 m*
Tipo di carico	4-75W (100Vac)** 4-150W (240Vac)** 4-75W (100Vac)** 4-150W (240Vac)** 4-75W (100Vac)** 4-150W (240Vac)** 4-75VA (100Vac)** 4-150VA (240Vac)**
Elementi di visualizzazione	LED di stato RGB
Morsetti	A vite, sezione max. 1.5 mm^2
Ambiente di utilizzo	Interno, luoghi asciutti
Temperatura di impiego	-5°C ÷ +45°C
Temperatura di stoccaggio	-25°C ÷+70°C
Umidità relativa (Non condensante)	Max 93%
Grado di protezione	IP20***
Certificazioni	Zigbee 3.0
Normative di riferimento	Direttiva RoHS 2011/65/EU + 2015/863 Direttiva RED 2014/53/EU EN 60669-2-1 EN 60669-1 EN IEC 63000 EN 301 489-1 EN 301 489-17 EN 300 328

* ATTENZIONE: la portata all'interno è influenzata dalle condizioni installative (es. numero e tipologia delle pareti frapposte tra i dispositivi), è pertanto buona norma eseguire sempre dei test per determinare se la portata soddisfa le necessità di utilizzo.
** Rispettare il carico minimo indicato per evitare false segnalazioni di malfunzionamento o comportamenti indesiderati. Fare uso di lampade dimmerabili lungo una scala continua e non di lampadine la cui luminosità può essere regolata solo secondo soglie predefinite.
*** A tasto montato.

ENGLISH

- The safety of the device is only guaranteed if the safety and usage instructions are respected, so keep them handy. Make sure these instructions are received by the installer and end user.
- This product must only be used for the purpose for which it was designed. Any other form of use should be considered improper and/or dangerous. If you have any doubts, contact the GEWISS SAT technical support service.
- The product must not be modified. Any modification will annul the warranty and may make the product dangerous.
- The manufacturer cannot be held liable for any damage if the product is improperly or incorrectly used, or tampered with.

Contact point indicated for the purpose of fulfilling the applicable EU directives and regulations:

GEWISS S.p.a. Via A. Volta, 1 - 24069 Cenate Sotto (BG) - Italy
Tel.: +39 035 946 111 - qualitymarks@gewiss.com

ATTENTION: disconnect the mains voltage before installing the device or carrying out any work on it.

If the crossed-out bin symbol appears on the equipment or packaging, this means the product must not be included with other general waste at the end of its working life. The user must take the worn product to a sorted waste centre, or return it to the retailer when purchasing a new one. Products ready for disposal and measuring less than 25 cm can be consigned free of charge to dealers whose sales area covers at least 400m^2, without any purchase obligation. An efficient sorted waste collection for the environmentally friendly disposal of the used device, or its subsequent recycling, helps avoid the potential negative effects on the environment and people's health, and encourages the re-use and/or recycling of the construction materials. GEWISS actively takes part in operations that sustain the correct salvaging and re-use or recycling of electric and electronic equipment.

PACK CONTENTS

1 connected axial dimmer module
1 Installation manual (for the complete version of the installation and user manual, scan the QR code).

GENERAL INFORMATION

Connected flush-mounting device with two front push-buttons with axial activation, for commanding and regulating incandescent, halogen, LED and fluorescent lamps (240V AC, 4-150W), and for loads controlled by electronic transformers (240V AC, 4-150VA). Trailing edge load control mode. There are two axial push-buttons on the front of the device, for switching on and off (short press) and for regulating the brightness of the connected load (long press). If used in combination with the EGO SMART PLATE, two additional ZigBee commands (activated using the front push-buttons of the device when the dual or "SHIFT" function is enabled via the EGO SMART PLATE) can be sent. The device can be combined, and commanded via ZigBee, with all the connected ZigBee devices including the 4-command push-button panel (GWA1291). It works as a ZigBee "router" - in other words, it forwards ZigBee messages to other devices.
It has 2 inputs (to which auxiliary axial commands, traditional push-buttons and one-way switches, sensors, etc. can be connected) for replicating the local command and regulation of the load connected to it, or for sending ZigBee commands and statuses.
If the button keys are not assembled, the front push-button can be accessed (**see Fig. C and G, point** ①); when pressed with insulated tools for electric tasks up to 2500V AC, it opens and closes the ZigBee network and also resets the factory conditions/configuration on the device (Factory Reset).
NOTES: The device must be completed with one of the two types of front button key available: with diffuser or designed to allow the insertion of one of the lenses with the symbol (lens codes GW105xxA). GWA1221 must be completed with the GW1x553S (lens not included) or GW1x557S button key; GWA1222 must be completed with the GW1x554S (lenses not included) or GW1x558S button key.

FUNCTIONS

The device receives and implements commands and makes regulations regarding the load connected to the output. The command may be:

- ON/OFF
- Relative regulation of the brightness (brightness increase/decrease, regulation end)
- Absolute regulation of the brightness (set brightness % value)
- ON (TIMED) / OFF
- SCENE

ON/OFF
When the ON or Toggle command is received, the device switches the load on and brings it to the stored brightness value (i.e. the last value applied to the output via any command prior to switch-off).
When the OFF or Toggle command is received, the device switches the load off.
The required brightness value and load switch-off are obtained in a gradual or immediate way.
RELATIVE BRIGHTNESS REGULATION
The brightness level of the load can be regulated by means of a long press on the front push-buttons of the dimmer (the upper push-button to increase the brightness, or the lower one to reduce it).
ABSOLUTE BRIGHTNESS REGULATION
The brightness level of the load can be regulated via the app, selecting the required value.
Regulating the load control maximum and minimum
Via the app, it is possible to regulate the maximum and minimum load control values so they correspond to the minimum and maximum brightness thresholds of the load used. These values should also be regulated to avoid any flickering during the regulation of the load brightness level.
ON (TIMED) / OFF
When this command is received, the device switches on the load and, at the same time, activates the timer count at the end of which the load is switched OFF. The length of the timing can be regulated via the app.
SCENE
The device can store and execute one scene or more, associating a status (ON/OFF) and a clearly defined target brightness level with each one.
The maximum number of scenes that can be managed is 16.
Switching associated with a presence/movement sensor
The device can activate the load following the detection of movement/presence by a remote sensor. When the remote sensor detects movement/presence, the device switches the load on and brings it to the pre-set brightness value. Up to 5 sensors can be managed simultaneously.
Switching associated with a binary sensor
The device activates/deactivates the load when a general remote sensor changes its status and signals that change (true/false). Up to 5 sensors can be managed simultaneously.
Auxiliary inputs
The device has two independent auxiliary inputs that can be used to control the local load (in addition to the front push-button) or to send independent ZigBee commands to other implementation devices in the ZigBee network. These two auxiliary inputs can both be connected to the phase or neutral (but it is not permitted to connect one to phase and the other to neutral - **see Fig. L, 2**).
Each input can fulfil one of the functions listed below:

- Control of a local load
- Sending of commands or ZigBee status
  - ON/OFF/TOGGLE command
  - Timed ON command (stair raiser light)
  - Wired sensor status (binary status 0/1)
  - Command for curtains and roller shutters with a single or double push-button with or without hold-to-run management

- Command of a dimmer with single or double push-button
- Alarm
- Scene command

Dual function (SHIFT)
If the device is mounted in an EGO SMART PLATE, it can manage a second function associated with the pressing of the two front button keys. When the "SHIFT" function is enabled on the EGO SMART PLATE, the pressing of one of the front button keys determines the sending of two distinct commands or ZigBee scenes to other devices in the system.
Front status signalling LED
Customisation of the LED brightness in the two load statuses - on and off (night-time localisation).

STATUS NOTIFICATIONS

LED	Status
Fixed red	Device not configured
Flashing red	Overload alarm*
Fixed yellow	Device start-up or overtemperature alarm**
Fixed blue (100% brightness)	Normal operation (default): load ON
Fixed blue (50% brightness)	Normal operation (default): load OFF
Flashing blue	Brightness regulation in progress
Fixed green	ZigBee network opening
Alternating green/red	Reset to default

Alarms
* **Overload:** if excessive absorption is detected, the load is deactivated and the LED flashes red (one flash per second). After eliminating the cause, send a command to the device via the app or directly (locally). The device will run a test to check that the alarm condition has been resolved. The load is brought to the maximum brightness value for 15 seconds, during which time the LED flashes red (three flashes per second). If the alarm condition has been resolved, the load will go back to the condition requested via the last command, and the LED will show the load status again.
****Overtemperature:** when internal overheating is detected, the load is brought to 10% of the brightness value and the LED turns yellow. The device only recognises the OFF command. The LED remains fixed yellow until the procedure to verify the resolution of the alarm is launched. After eliminating the cause of the alarm, send a command to the device via the app or directly (locally). When the device receives the command, it brings the load to the maximum brightness value for 15 seconds, during which time the LED flashes yellow (one flash per second). If the temperature remains below the alarm threshold, the load will go back to the condition requested via the last command, and the LED will show the load status again.
Opening/closing the ZigBee network
To open the ZigBee network (Permit Join activation) and allow the other devices to join it, press the front push-button once (**see Fig. C and G, point** ①). The front LED will turn green. Press again to close the network. In any case, the ZigBee network will be closed 15 minutes after being opened.
Factory reset
To reset the device and restore the factory conditions, press the central local push-button (**see Fig. C and G, point** ①) for more than 10 seconds.

BEHAVIOUR ON POWER SUPPLY FAILURE AND RESET

When there is a power failure, the load connected to the device is disconnected. When the power supply returns, the device follows the start-up procedure (indicated by the fixed yellow colour of the LED). At the end of this procedure, the load status returns to the same conditions as before the power failure, or to a status defined at the time of configuration. The same applies for the behaviour of the LED.

ASSEMBLY

ATTENTION: the following operations must only be carried out when the system is not powered!

ATTENTION: to remove the front button keys, refer to **Fig. E and I**. Apply a lever only in the points indicated; levering in any other points may cause irreparable damage to the device!

For the terminals, refer to the connection diagram (**Fig. L**) and **Fig. D/H** .
The terminals are numbered, and the device must be wired in the following way:
1. Dimmed output
2. Not connected
3. Auxiliary input 2
4. Auxiliary input 1
5. Power supply phase
6. Power supply neutral

ATTENTION: make sure an F1AH 250V AC fuse is installed on the phase line.

FURTHER RESTRICTIONS:
The wires must be pushed right into the back of the box, to prevent them from coming into contact with the walls of the dimmer (**see Fig. D**).
Do not install thermostats or timed thermostats next to the connected dimmer (**see Fig. N**).
Max 1 regulator per round/square box.
Max 2 regulators per rectangular box; if 2 regulators are installed in the same box, the maximum loads that can be commanded by each regulator must be reduced by 50% (**see Fig. M**).
The installation of several products side-by-side in the same container is not permitted: a blanking module must be inserted between the two electronic devices (**see Fig. M**).
The regulator has no mechanical cut-out on the main circuit, so it provides no galvanic separation.
On the load side, the circuit must always be considered live.

PROGRAMMING

To program and use the dimmer and the smart home system, download the Home Gateway app from Play Store or App Store.
ZigBee network installation data
Installation code: 0011223344556677889 9AABBCCDDEEFF
CRC: 0x8F52

MAINTENANCE

This device is designed in such a way that it requires no particular maintenance. If you want to clean it, use a dry cloth.

TECHNICAL DATA

Power supply	100 – 240V AC, 50/60 Hz
Auxiliary inputs	2 (mains supply voltage)
Max. cable length (aux. inputs)	50m
Maximum dissipated power	5.7 W
No. of Chorusmart modules	GWA1221: 1 GWA1222: 2
Radio connections	ZigBee (IEEE 802.15.4)
Output power	ZigBee 10 dBm
Transmission radius	Outdoors: 100 m*
Type of load	4-75W (100V AC)** 4-150W (240V AC)**
	4-75W (100V AC)** 4-150W (240V AC)**
	4-75W (100V AC)** 4-150W (240V AC)**
	4-75VA (100V AC)** 4-150VA (240V AC)**
Visualisation elements	RGB status LED
Terminals	Screwed, max section 1.5 mm²
Usage environment	Dry indoor places
Operating temperature	-5°C ÷ +45°C
Storage temperature	-25°C ÷ +70°C
Relative humidity (non-condensative)	Max. 93%
Degree of protection	IP20***
Certification	ZigBee 3.0
Reference Standards	RoHS Directive 2011/65/EU + 2015/863
	RED Directive 2014/53/EU
	EN 60669-2-1
	EN 60669-1
	EN IEC 63000
	EN 301 489-1
	EN 301 489-17
	EN 300 328

*ATTENTION: the capacity is affected by the installation conditions (e.g. the number and type of walls between the devices), so it is always advisable to run tests to confirm that the real capacity meets the requirements.
** Respect the minimum load indicated to avoid false malfunctioning signals or unwelcome behaviour. Use dimmable lamps on a continuous scale rather than lamps whose brightness can only be regulated on the basis of predefined thresholds.
*** With the button key installed.

FRANÇAIS

- La sécurité de l'appareil n'est garantie que si les consignes de sécurité et d'utilisation sont observées ; aussi, s'avère-t-il nécessaire de les conserver. S'assurer que ces consignes ont été reçues par l'installateur et par l'utilisateur final.
- Ce produit est uniquement destiné à l'usage pour lequel il a été expressément conçu. Toute autre utilisation est considérée comme impropre et/ou dangereuse. En cas de doute, contacter le service d'assistance technique SAT GEWISS.
- Le produit ne doit pas être modifié. Toute modification invalide la garantie et peut rendre le produit dangereux.
- Le constructeur ne peut être tenu pour responsable des dommages éventuels dérivant d'un usage impropre, erroné ou bien d'une altération du produit acheté.

Point de contact indiqué en application des directives et des réglementations UE :

GEWISS S.p.a. Via A. Volta, 1 - 24069 Cenate Sotto (BG) - Italie
Tél. : +39 035 94 61 11 - qualitymarks@gewiss.com

ATTENTION : Couper la tension du réseau avant de procéder à l'installation ou à toute autre intervention sur l'appareil.

Le symbole de la poubelle barrée, là où il est reporté sur l'appareil ou l'emballage, indique que le produit en fin de vie doit être collecté séparément des autres déchets. Au terme de la durée de vie du produit, l'utilisateur devra se charger de le remettre à un centre de collecte différenciée ou bien au revendeur lors de l'achat d'un nouveau produit. Il est possible de remettre gratuitement, sans obligation d'achat, les produits à évacuer d'une dimension inférieure à 25 cm aux revendeurs dont la surface de vente est d'au moins 400 m². La collecte différenciée et l'envoi successif de l'appareil en fin de vie au recyclage, au traitement et à l'élimination compatible avec l'environnement contribue à éviter les effets négatifs sur l'environnement et sur la santé et favorise le réemploi et/ou le recyclage des matières de l'appareil. Gewiss participe activement aux opérations favorisant le réemploi, le recyclage et la récupération des appareils électriques et électroniques.

CONTENU DE LA CONFECTION

1 Module variateur axial connecté
1 Manuel d'installation (pour la version complète du manuel d'installation et d'utilisation, scannez le code QR).

INFORMATIONS GÉNÉRALES

Dispositif connecté à encastrer, avec deux boutons-poussoirs en façade à actionnement axial, pour la commande et de la régulation de lampes incandescentes, halogènes, à LED et fluorescentes (240 Vca, 4 à 150 W), et de charges pilotées par des transformateurs électroniques (240 Vca, 4 à 150 VA). Modalité de pilotage de la charge Trailing edge. En façade, le dispositif est muni de deux boutons-poussoirs axiaux pour l'allumage et la coupure (pression brève) et pour le réglage de la luminosité de la charge raccordée (pression prolongée). À travers le dispositif associé à la plaque EGO SMART, il sera possible d'envoyer deux autres commandes ZigBee activées par des boutons-poussoirs en façade du dispositif lorsque, sur la plaque EGO SMART, la modalité à double fonction ou la fonction SHIFT est habilitée. Le dispositif peut être associé et commandé, via ZigBee, par tous les dispositifs connectés au ZigBee, y compris le tableau à 4 commandes raccordé (GWA1291). Le dispositif opère comme routeur ZigBee, c'est-à-dire qu'il transmet des messages ZigBee vers d'autres dispositifs.
Muni de 2 entrées (auxquelles on pourra raccorder des commandes axiales auxiliaires, des boutons-poussoirs et des interrupteurs traditionnels, des capteurs, etc.), pour répliquer la commande et le réglage local de la charge raccordée ou bien pour envoyer des commandes et des états ZigBee.
Sans les touches montées, on pourra accéder au bouton-poussoir frontal (**voir Fig. C et G, point** ①) permettant, s'il est enfoncé à l'aide d'outils isolés pour les travaux électriques jusqu'à 2500 Vca, l'ouverture et la fermeture du réseau ZigBee ainsi que la restauration du dispositif aux conditions et la configuration d'origine (Factory Reset).
REMARQUES : le dispositif doit être complété par l'un des deux types de touches disponibles : avec diffuseur ou préparé à l'insertion de l'une des lentilles avec symbole (codes des lentilles GW105xxA). le GWA1221 doit être complété par les touches GW1x553S (lentille non incluse) ou GW1x557S ; le GWA1222 doit être complété par les touches GW1x554S (lentilles non incluses) ou GW1x558S.

FONCTIONS

Le dispositif reçoit des commandes et exécute les actionnements et les réglages vers la charge raccordée à la sortie. L'actionnement prévu est du type :
- ON / OFF
- Réglage relatif de la luminosité (incrémenter et décrémenter la luminosité, arrêt du réglage)
- Réglage absolu de la luminosité (impose la luminosité en %)
- ON TEMPORISÉ / OFF
- SCÉNARIO

ON / OFF
À la réception de la commande ON ou bien TOGGLE, le dispositif allume la charge en la portant à la valeur de la luminosité mémorisée, c'est-à-dire la dernière valeur de luminosité à laquelle la sortie se trouvait, par effet d'une quelconque commande, avant la coupure.
À la réception de la commande OFF ou bien TOGGLE, le dispositif éteint la charge.
L'obtention de la valeur de luminosité souhaitée et la coupure de la charge sont réalisées de manière progressive ou immédiate.
RÉGLAGE RELATIF DE LA LUMINOSITÉ
Le niveau de luminosité de la charge peut être réglé à travers la pression prolongée des boutons-poussoirs en façade du variateur (bouton-poussoir supérieur pour incrémenter la luminosité, bouton-poussoir inférieur pour la réduire).
RÉGLAGE ABSOLU DE LA LUMINOSITÉ
Le niveau de luminosité de la charge peut être réglé par l'appli en sélectionnant la valeur correspondante.
Réglage du maximum et du minimum de pilotage de la charge
L'appli permet de régler le maximum et le minimum de pilotage de la charge de manière à ce qu'ils correspondent aux seuils de luminosité maximal et minimal de la charge utilisée. Le réglage de ces valeurs s'avère également nécessaire pour éviter tout phénomène de papillotement lors du réglage de la luminosité de la charge.

ON TEMPORISÉ / OFF
À la réception de cette commande, le dispositif allume la charge et active simultanément le décompte de la temporisation à l'échéance de laquelle il reporte la charge sur OFF. La durée de la temporisation est réglable à l'aide de l'appli.
SCÉNARIO
Le dispositif est en mesure de mémoriser et d'exécuter un ou plusieurs scénarios en associant, à chacun, un état (ON / OFF) et un niveau cible de luminosité bien défini.
Le nombre maximal de scénarios est de 16.
Commutation associée à un détecteur de présence ou de mouvement
Le dispositif est en mesure d'activer la charge à la suite de la détection d'un mouvement ou d'une présence, effectuée par un capteur distant. Lorsque le capteur distant relève une présence ou un mouvement, le dispositif allume la charge en la portant à la valeur prédéfinie de la luminosité. Le dispositif est en mesure de gérer jusqu'à 5 capteurs simultanément.
Commutation associée à un capteur binaire
Le dispositif est en mesure d'activer ou de désactiver la charge à la suite du changement d'état d'un capteur distant générique signalant un changement de son état (vrai / faux). Le dispositif est en mesure de gérer jusqu'à 5 capteurs simultanément.
Entrées auxiliaires
Le dispositif est équipé de deux entrées auxiliaires indépendantes pouvant être utilisées pour contrôler la charge locale (en ajout au bouton-poussoir frontal) ou pour envoyer des commandes ZigBee indépendantes à d'autres dispositifs d'activation du réseau ZigBee. Les deux entrées auxiliaires peuvent être toutes deux raccordées à la phase ou au neutre (il n'est pas autorisé de relier une entrée à la phase et l'autre au neutre, voir **Fig. L.2**).
Chacune des entrées peut réaliser l'une des fonctions listées ci-dessous :
- Contrôle de la charge locale
- Envoi de commandes ou d'états ZigBee
  - Commande ON / OFF / TOGGLE
  - Commande ON temporisée (lumière des escaliers)
  - État des capteurs filaires (binaires, état 0/1)
  - Commande de rideaux et stores avec bouton-poussoir simple ou double, avec ou sans gestion homme présent
  - Commande du variateur avec bouton-poussoir simple ou double
  - Alarme
  - Commande du scénario

Double fonction (SHIFT)
S'il est monté sur une plaque EGO SMART, le dispositif permet de gérer une seconde fonction associée à la pression de chacune des touches frontales. Si la fonction SHIFT est habilitée sur la plaque EGO SMART, on pourra, en appuyant sur l'une des touches frontales, gérer l'envoi de deux commandes distinctes ou de scénarios ZigBee directs à d'autres dispositifs de l'installation.
Voyant frontal de signalisation d'état
Personnalisation de la luminosité des voyants dans deux états : charge allumée et charge éteinte (localisation nocturne).

SIGNALISATIONS D'ÉTAT

Voyant	État
Rouge fixe	Dispositif non configuré
Rouge clignotant	Alarme de surcharge*
Jaune fixe	Démarrage du dispositif ou alarme de surchauffe**
Bleu fixe 100% de luminosité	Fonctionnement courant (par défaut) : charge allumée
Bleu fixe 50% de luminosité	Fonctionnement courant (par défaut) : charge éteinte
Bleu clignotant	Réglage de la luminosité en cours
Vert fixe	Ouverture du réseau ZigBee
Vert / Rouge alternés	Restauration des réglages d'usine

Alarmes
* **Surcharge :** à la détection d'une absorption excessive, la charge est éteinte et le voyant passe au rouge clignotant (un clignotement par seconde). Après en avoir éliminé la cause, envoyer une commande au dispositif à l'aide de l'appli ou bien directement en local. Le dispositif exécute un test afin de vérifier l'acquittement de la condition d'alarme. La charge est portée à la valeur de luminosité maximale pendant 15 secondes durant lesquelles le voyant reste rouge clignotant (trois clignotements par seconde). Si la condition d'alarme est acquittée, la charge est portée dans les conditions requises à travers la commande précédemment reçue et le voyant signale de nouveau l'état de la charge.
****Surchauffe :** À la détection d'une surchauffe interne, la charge est portée à 10% de la luminosité et le voyant passe au jaune fixe. Le dispositif ne reçoit alors que la commande OFF. Le voyant reste jaune fixe tant que la procédure de vérification et d'acquittement de l'alarme n'a pas été lancée. Après en avoir éliminé la cause de l'alarme, envoyer une commande au dispositif à l'aide de l'appli ou bien directement en local. À la réception de la commande, le dispositif porte la charge à la valeur maximale de la luminosité pendant 15 secondes durant lesquelles le voyant reste jaune clignotant (un clignotement par seconde). Si la température reste en dessous du seuil d'alarme, la charge est portée dans les conditions requises à travers la commande précédemment reçue et le voyant signale de nouveau l'état de la charge.
Ouverture et fermeture du réseau ZigBee
Pour ouvrir le réseau ZigBee (Activation Permit Join), permettant aux autres dispositifs de s'unir au réseau ZigBee, appuyer une fois sur le bouton-poussoir frontal (**voir Fig. C et G, point** ①). Le voyant frontal passe au vert. Y appuyer de nouveau pour refermer le réseau. Le réseau ZigBee est, dans tous les cas, refermé au bout de 15 minutes à compter de son ouverture.
Restauration des réglages d'usine (Factory Reset)
Pour restaurer le dispositif et le reporter aux réglages d'usine, maintenir le bouton-poussoir local central (**Voir Fig. C et G, point** ①) enfoncé plus de 10 secondes.

COMPORTEMENT À LA CHUTE ET À LA RESTAURATION DE L'ALIMENTATION

À la chute de la tension, la charge raccordée au dispositif n'est plus alimentée. À la restauration de la tension, le dispositif exécute la procédure de démarrage, signalée par le voyant passant au jaune fixe. Au terme de cette procédure, l'état de la charge est reporté aux conditions ayant précédé la chute ou dans un état établi en phase de configuration. Il est en de même pour le comportement du voyant.

MONTAGE

ATTENTION : les opérations suivantes doivent être exécutées en l'absence de tension sur l'installation !

ATTENTION : pour le retrait des touches frontales, faire référence aux **Fig. E et I**. Faire levier sur les points indiqués. Ne pas faire levier sur d'autres points : le dispositif pourrait se détériorer irrémédiablement !

Faire référence au schéma de raccordement (**Fig. L**) et aux **Fig. D/H** pour les bornes.
Les bornes sont numérotées et le dispositif doit être câblé de la manière suivante :
1. Sortie variable
2. Non connectée
3. Entrée auxiliaire 2
4. Entrée auxiliaire 1
5. Phase d'alimentation
6. Neutre d'alimentation.

ATTENTION : s'assurer d'avoir installé un fusible F1AH 250 Vca sur la phase.

ULTÉRIEURES RESTRICTIONS :
Les conducteurs doivent être poussés à fond dans le boîtier de manière à éviter qu'ils soient en contact avec les parois du variateur (**voir Fig. D**).
Ne pas installer des thermostats ou des thermostats programmables à côté du variateur connecté (**voir Fig. N**).
1 régulateur max par boîtier rond ou carré.
2 régulateurs max par boîtier rectangulaire ; dans le cas d'une installation de 2 régulateurs dans le boîtier, les charges maximales commandées par chaque régulateur doivent être réduites de 50% (**voir Fig. M**).
L'installation de plusieurs produits accolés dans le même boîtier est interdite : il faudra insérer un module obturateur entre deux appareils électroniques (**voir Fig. M**).
Le régulateur n'est pas muni d'une interruption mécanique sur le circuit principal et ne fournit donc pas une séparation galvanique.
Le circuit côté charge doit être toujours considéré sous tension.

PROGRAMMATION

Pour pouvoir programmer et utiliser le variateur, tout comme l'installation Smart Home, il faudra décharger l'appli Home Gateway App depuis Play Store ou App Store.
Données d'installation du réseau ZigBee
Code de l'installation : 0011223344556677889 9AABBCCDDEEFF
CRC : 0x8F52

ENTRETIEN

Ce dispositif a été conçu afin qu'il n'exige aucune activité d'entretien particulière. Pour le nettoyage, employer un chiffon sec.

DONNÉES TECHNIQUES

Alimentation	100 - 240 Vca - 50/60 Hz
Entrées auxiliaires	2 (tension d'alimentation de réseau)
Longueur max des câbles des entrées aux	50 m
Puissance max dissipée	5,7 W
Nombre de modules Chorusmart	GWA1221 : 1 GWA1222 : 2
Liaisons radio	ZigBee (IEEE 802.15.4)
Puissance en sortie	ZigBee 10 dBm
Rayon de transmission	Externe :100 m*
Type de charge	4 - 75 W (100 Vca)** 4 - 150 W (240 Vca)**
	4 - 75 W (100 Vca)** 4 - 150 W (240 Vca)**
	4 - 75 W (100 Vca)** 4 - 150 W (240 Vca)**
	4 - 75 VA (100 Vca)** 4 - 150 VA (240 Vca)**
Éléments de visualisation	Voyant d'état RGB
Bornes	À vis, section max 1,5 mm²
Ambiance d'utilisation	Intérieure, locaux secs
Température d'utilisation	-5 à +45°C
Température de stockage	-25 à +70°C
Humidité relative (sans condensation)	93% max
Indice de protection	IP20***
Certifications	ZigBee 3.0
Normes de référence	Directive RoHS 2011/65/EU + 2015/863
	Directive RED 2014/53/EU
	EN 60669-2-1
	EN 60669-1
	EN CEI 63000
	EN 301 489-1
	EN 301 489-17
	EN 300 328

* ATTENTION : la portée à l'intérieur est influencée par les conditions d'installation (par exemple, le nombre et le type des cloisons entre les dispositifs) ; il est donc de règle de toujours exécuter des tests afin de déterminer que la portée répond bien aux besoins.
** Respecter la charge minimale indiquée pour éviter toute fausse signalisation de défaut et tout comportement non souhaité. Faire usage de lampes à variation le long d'une échelle continue et non de lampes dont la luminosité peut uniquement être réglée selon des seuils prédéfinis.
*** À touche montée.

ESPAÑOL

- La seguridad del aparato solo se garantiza si se respetan las instrucciones de seguridad y de uso; por tanto, es necesario conservarlas. Asegurarse de que el instalador y el usuario final reciban estas instrucciones.
- Este producto deberá ser destinado solo al uso para el cual ha sido expresamente concebido. Cualquier otro uso se debe considerar impropio y/o peligroso. En caso de duda, contactar con el SAT, Servicio de Asistencia Técnica GEWISS.
- El producto no debe ser modificado. Cualquier modificación anula la garantía y puede hacer peligroso el producto.
- El fabricante no puede ser considerado responsable por eventuales daños que deriven de usos impropios, erróneos y manipulaciones indebidas del producto adquirido.

Punto de contacto indicado en cumplimiento de las directivas y de los reglamentos de la UE aplicables:

GEWISS S.p.a. Via A. Volta, 1 - 24069 Cenate Sotto (BG) - Italy
Tel.: +39 035 946 111 - qualitymarks@gewiss.com

ATENCIÓN: Desconectar la tensión antes de instalar el aparato o de trabajar en el mismo.

El símbolo del contenedor tachado, cuando se indica en el aparato o en el envase, indica que el producto, al final de su vida útil, se debe recoger separado de los demás residuos. Al final del uso, el usuario deberá encargarse de llevar el producto a un centro de recogida diferenciada adecuado o devolvérselo al revendedor con ocasión de la compra de un nuevo producto. En las tiendas de reventa con una superficie de venta de al menos 400 m², es posible entregar gratuitamente, sin obligación de compra, los productos que se deben eliminar con dimensiones inferiores a 25 cm. La recogida diferenciada adecuada para proceder posteriormente al reciclaje, al tratamiento y a la eliminación del aparato de manera compatible con el medio ambiente contribuye a evitar posibles efectos negativos en el medio ambiente y en la salud, y favorece la reutilización y/o el reciclaje de los materiales de los que se compone el aparato. Gewiss participa activamente en las operaciones que favorecen la reutilización, el reciclaje y la recuperación correctos de los aparatos eléctricos y electrónicos.

CONTENIDO DEL ENVASE

1 Módulo dimmer axial de red
1 Manual de instalación (para la versión completa del manual de instalación y uso, escanee el código QR).

INFORMACIÓN GENERAL

Dispositivo de red de empotrar, con dos pulsadores frontales de accionamiento axial, para mando y regulación de lámparas incandescentes, halógenas, LED y fluorescentes (240 Vca 4-150 W), y para cargas controladas por transformadores electrónicos (240 Vca 4-150 VA). Modalidad de control de carga de final de fase. En la parte frontal, el dispositivo posee dos pulsadores axiales para el encendido/apagado (Presionando brevemente) y para la regulación de la luminosidad de la carga conectada (Presionando prolongadamente). Mediante el dispositivo, combinado con la PLACA EGO SMART, se pueden enviar mandos adicionales Zigbee, los cuales se activan con los pulsadores frontales del dispositivo cuando en la PLACA EGO SMART se habilita la modalidad de doble función o de funcionamiento "SHIFT". El dispositivo se puede asociar y controlar a través de Zigbee desde todos los dispositivos Zigbee conectados, incluida la botonera de 4 mandos conectada (GWA1291). El dispositivo trabaja como un "router" Zigbee, es decir, reenvía los mensajes Zigbee a otros dispositivos.
Equipado con 2 entradas (a las que se pueden conectar mandos axiales auxiliares, pulsadores e interruptores tradicionales, sensores, etc.) para replicar el mando y la regulación local de la carga conectada o para enviar mandos y estados Zigbee.
Sin las teclas montadas, es posible acceder al pulsador frontal (**Véanse las Fig. C y G, Punto** ①) que, si se presiona con herramientas aisladas para trabajos eléctricos de hasta 2500 Vca, permite abrir y cerrar la red Zigbee, así como restablecer la configuración de fábrica del dispositivo (Factory Reset).
NOTAS: El dispositivo debe completarse con uno de los dos tipos de teclas frontales disponibles: con difusor o preparado para la inserción de una de las lentes con símbolo (códigos lentes GW105xxA). El GWA1221 debe completarse con las teclas GW1x553S (Lente no incluida) o GW1x557S; el GWA1222 debe completarse con las teclas GW1x554S (Lentes no incluidas) o GW1x558S.

FUNCIONES

El dispositivo recibe los mandos y acciona y regula la carga conectada a la salida. La intervención prevista es de tipo:
- ON/OFF
- Regulación correspondiente a la luminosidad (incrementa/decrementa la luminosidad, detiene la regulación)
- Regulación absoluta de la luminosidad (establece el valor en % de la luminosidad)
- ON TEMPORIZADO/OFF
- ESCENARIO

ON/FF
Cuando el dispositivo recibe un mando ON o Toggle, enciende la carga y la regula según un valor de luminosidad ya memorizado, es decir, en el último valor de luminosidad en el que se encuentra la salida por efecto de cualquier mando antes del apagado.
Cuando el dispositivo recibe un mando ON o Toggle, apaga la carga.
La obtención del valor deseado de luminosidad y el apagado de la carga se producen de forma gradual o inmediata.
REGULACIÓN CORRESPONDIENTE A LA LUMINOSIDAD
El nivel de luminosidad de la carga se puede regular presionando en forma prolongada los botones frontales del dimmer (Pulsador superior para aumentar la luminosidad, pulsador inferior para reducirla).
REGULACIÓN ABSOLUTA DE LA LUMINOSIDAD
El nivel de luminosidad de la carga se puede regular desde la aplicación, seleccionando el valor de luminosidad deseado.
Regulación del máximo y del mínimo del control de la carga
Es posible, a través de la aplicación, regular los valores máximo y mínimo de control de la carga para que se correspondan con los umbrales mínimo y máximo de luminosidad de la carga utilizada. También es preciso regular estos valores para evitar el parpadeo durante la regulación del nivel de luminosidad de la carga.
ON TEMPORIZADO/OFF
Cuando el dispositivo recibe este mando, enciende la carga y, simultáneamente, activa el conteo de la temporización. Al finalizar el mismo, vuelve la carga al estado OFF. La duración de la temporización se regula con la aplicación.
ESCENARIO
El dispositivo es capaz de memorizar y ejecutar uno o varios escenarios, asociando a cada uno de ellos un estado (ON/OFF) y un nivel de luminosidad específico precisamente definido.
El número máximo de escenarios que se pueden gestionar es de 16.
Conmutación asociada a un sensor de presencia/movimiento
El dispositivo es capaz de activar la carga tras la detección de movimiento/presencia por parte de un sensor remoto. Cuando el sensor remoto detecta presencia/movimiento, el dispositivo enciende la carga con el valor de luminosidad preestablecido. El dispositivo puede gestionar hasta un máximo de 5 sensores simultáneamente.
Conmutación asociada a un sensor binario
El dispositivo puede activar/desactivar la carga cuando un sensor remoto genérico indica su propio cambio de estado (verdadero/falso). El dispositivo puede gestionar hasta un máximo de 5 sensores simultáneamente.
Entradas auxiliares
El dispositivo tiene dos entradas auxiliares independientes que pueden utilizarse para controlar la carga local (además del pulsador frontal) o para enviar mandos Zigbee independientes a otros actuadores de la red Zigbee. Las dos entradas auxiliares se pueden conectar ambas a la fase o ambas al neutro (No se permite tener una entrada conectada a la fase y la otra al neutro, **véase la Fig. L, 2**).
Cada una de las entradas puede cumplir una de las siguientes funciones:
- Control de carga local
- Envío de mandos o estados Zigbee
  - Mando ON/OFF/TOGGLE
  - Mando ON temporizado (luz de escaleras)
  - Estado de los sensores cableados (binarios estado 0/1)
  - Mando de Cortinas y persianas con pulsador simple o doble, con o sin gestión de tipo hombre presente
  - Mando dimmer con pulsador individual o doble
  - Alarma
  - Mando Escenario

Doble función (SHIFT)
El dispositivo, si se monta dentro de una PLACA EGO SMART, permite gestionar una segunda función que se activa presionando alguna de las dos teclas frontales. Una vez habilitada la función "SHIFT" en la PLACA EGO SMART, si se presiona una de las teclas frontales será posible enviar dos mandos diferentes o escenarios Zigbee dirigidos a otros dispositivos de la instalación.
LED frontal para señalizar el estado
Personalización de la luminosidad de los LED en los dos estados, el de carga encendido y el de carga apagado (Localización nocturna).

INDICACIONES DE ESTADO

LED	Estado
Rojo fijo	Dispositivo no configurado
Rojo intermitente	Alarma por sobrecarga*
Amarillo fijo	Encendido del dispositivo o alarma por sobretemperatura**
Azul fijo 100% luminosidad	Funcionamiento normal (Predefinido): carga encendido
Azul fijo 50% luminosidad	Funcionamiento normal (Predefinido): carga apagado
Azul parpadeante	Regulación de la luminosidad actual
Verde fijo	Apertura de red Zigbee
Verde/Rojo de forma alternada	Restablecimiento por defecto

Alarmas
***Sobrecarga:** cuando se detecta una absorción excesiva, la carga se desconecta y el LED parpadea con color rojo (un parpadeo por segundo). Después de eliminar el origen del problema, enviar un mando al dispositivo a través de la aplicación o actuando directamente en forma local. El dispositivo realiza una prueba para verificar que la condición de alarma ha sido superada. La carga se regula a la máxima luminosidad durante 15 segundos, durante los cuales el LED permanece parpadeando en color rojo (tres parpadeos por segundo). Si se supera el estado de alarma, la carga se regula en la condición requerida mediante el mando previamente recibido y el LED vuelve a indicar el estado de la carga.
****Sobretemperatura:** cuando se detecta un sobrecalentamiento interno, la carga se establece en un 10% de luminosidad y el LED se vuelve de color amarillo fijo. El dispositivo solo recibe el mando de OFF. El LED permanece de color amarillo fijo hasta que se inicia el procedimiento para verificar que se superó el estado de alarma. Una vez resuelta la causa que desencadenó la alarma, enviar un mando al dispositivo a través de la aplicación o directamente desde el local. Al recibir el mando, el dispositivo regula la carga en el máximo valor de luminosidad durante 15 segundos, durante los cuales el LED permanece parpadeando de color amarillo (un parpadeo por segundo). Si la temperatura se mantiene por debajo del umbral de alarma, la carga se regula en la condición requerida según el mando previamente recibido y el LED vuelve a indicar el estado de la carga.
Apertura/Cierre de la red Zigbee
Para abrir la red Zigbee (Activación Permit Join), permitiendo que otros dispositivos se unan a la red Zigbee, presionar una sola vez el pulsador frontal (**Véanse las Fig. C y G, Punto** ①). El LED frontal toma color verde. Presionar nuevamente para cerrar la red.
La red Zigbee también se cierra después de 15 minutos de estar abierta.
Factory Reset
Para restablecer el dispositivo a las condiciones iniciales de fábrica, mantener presionado el pulsador local central (**Véanse las Fig. C y G, Punto** ①), durante más de 10 segundos.

COMPORTAMIENTO EN LA CAÍDA Y EN EL RESTABLECIMIENTO DE LA ALIMENTACIÓN

Cuando la tensión cae, la carga conectada al dispositivo se desconecta. Cuando se restablece la tensión, el dispositivo inicia el procedimiento de encendido, el cual se indica mediante el LED que adquiere color amarillo fijo. Al final de este procedimiento el estado de la carga retorna a la misma condición anterior a la caída, o a un estado preestablecido durante la fase de configuración. Lo mismo ocurre con el comportamiento del LED.

MONTAJE

ATENCIÓN: ¡Las siguientes operaciones deben realizarse cuando el sistema está sin tensión!

ATENCIÓN: para retirar las teclas frontales, consultar las **Fig. E y I**. Hacer palanca en los puntos indicados. No hacer palanca en otros puntos: ¡se podría dañar irremediablemente el dispositivo!

Consultar el esquema de conexión (**Fig. L**) y la **Fig. D/H** para los bornes.
Los bornes están numerados y el dispositivo debe estar cableado del siguiente modo:
1. Salida dimerizada
2. No conectado
3. Entrada auxiliar 2
4. Entrada auxiliar 1
5. Fase de alimentación
6. Neutro de alimentación.

ATENCIÓN: asegurarse de instalar un fusible F1AH 250 Vca en la fase.

OTRAS RESTRICCIONES:
Se deben empujar los conductores hasta el fondo de la caja de manera que no entren en contacto con las paredes del dimmer (**Véase la Fig. O**).
Non instalar termostatos o cronotermostatos junto al dimmer conectado (**Véase la Fig. N**).
Máx. 1 regulador por caja redonda/cuadrada.
Max. 2 reguladores por caja rectangular; cuando se instalan 2 reguladores en la misma caja, las cargas máximas que cada regulador puede accionar deben reducirse en un 50%. (**Véase la Fig. M**).
No se admite la instalación de varios productos uno al lado del otro dentro del mismo contenedor: se debe intercalar un módulo ciego entre dos dispositivos electrónicos (**Véase la Fig. M**).
El regulador no cuenta con interrupción mecánica del circuito principal y por ello no proporciona aislamiento galvánico.
El circuito del lado de la carga debe considerarse siempre bajo tensión.

PROGRAMACIÓN

Para poder programar y utilizar el dimmer, así como la instalación smart home, se debe descargar la aplicación Home Gateway App desde Play Store o App Store.
Datos de instalación de la red Zigbee
Cód. de instal.: 0011223344556677889 9AABBCCDDEEFF
CRC: 0x8F52

MANTENIMIENTO

Este dispositivo está diseñado para no requerir ninguna tarea especial de mantenimiento. Para una eventual limpieza, utilizar un paño seco.

DATOS TÉCNICOS

Alimentación	100 – 240 Vca, 50/60 Hz
Entradas auxiliares	2 (Tensión de alimentación de red)
Longitud máx. de cables de entradas aux.	50 m
Potencia máxima disipada	5,7 W
Nº de módulos Chorusmart	GWA1221: 1 GWA1222: 2
Conexión radio	Zigbee (IEEE 802.15.4)
Potencia en salida	Zigbee 10 dBm
Radio de transmisión	Externo: 100 m*
Tipo de carga	4-75 W(100 Vca)** 4-150 W(240 Vca)**
	4-75 W(100 Vca)** 4-150 W(240 Vca)**
	4-75 W(100 Vca)** 4-150 W(240 Vca)**
	4-75 VA (100 Vca)** 4-150 VA (240 Vca)**
Elementos de visualización	LED de estado RGB
Bornes	de tornillo, sección máx. 1,5 mm²
Ambiente de uso	Interior, sitios secos
Temperatura de empleo	-5 °C ÷ +45 °C
Temperatura de almacenamiento	-25 °C ÷+70 °C
Humedad relativa (No condensante)	Máx. 93%
Grado de protección	IP20***
Certificaciones	Zigbee 3.0
Normas de referencia	Directiva RoHS 2011/65/EUz + 2015/863
	Directiva RED 2014/53/EU
	EN 60669-2-1
	EN 60669-1
	EN IEC 63000
	EN 301 489-1
	EN 301 489-17
	EN 300 328

* ATENCIÓN: la capacidad interior está influenciada por las condiciones de instalación (por ejemplo, número y tipo de paredes interpuestas entre dispositivos), por lo que siempre es conveniente realizar pruebas para determinar si la capacidad cumple con los requisitos de uso.
** Respetar la carga mínima indicada para evitar falsas indicaciones de funcionamiento incorrecto o de comportamientos indeseados. Utilizar lámparas dimerizables a lo largo de una escala continua y no aquellas cuya luminosidad solo se p

CHORUSMART

IT EN FR ES DE PT RO SL HU TR AR IW MK SQ HR

VERNETZTES DIMMERMODUL MIT AXIALMECHANISMUS
MÓDULO REGULADOR DE LUZ AXIAL LIGADO
MODUL VARIATOR AXIAL CONECTAT
POVEZANI AKSIALNI MODUL STIKALA ZA ZASENČENJE

GWA1221

GWA1222

B

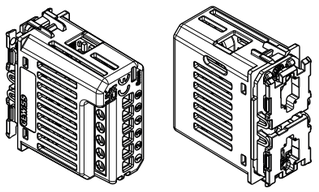

F

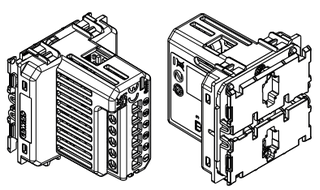

C

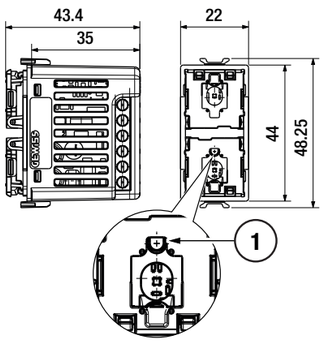

G

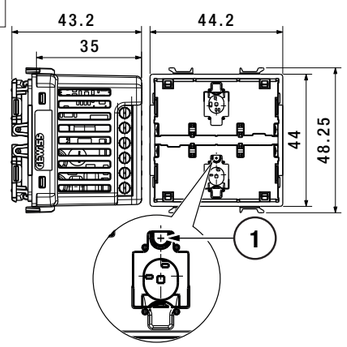

D

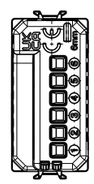

H

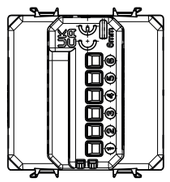

E

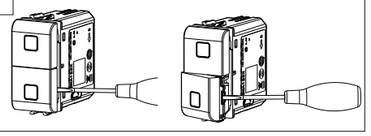

I

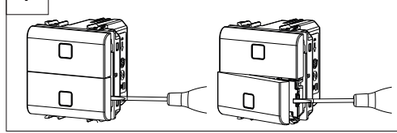

L

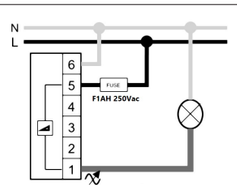

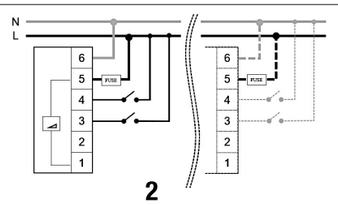

M

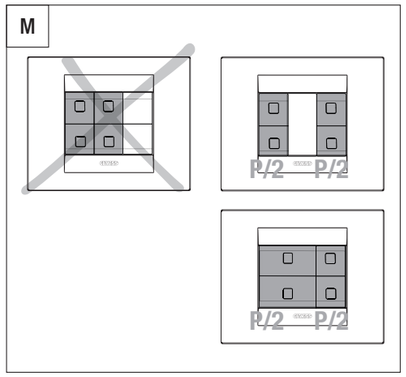

N

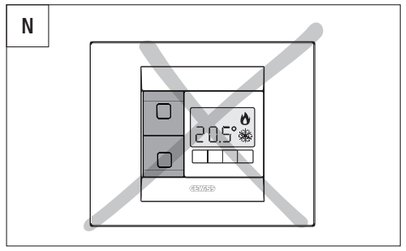

O

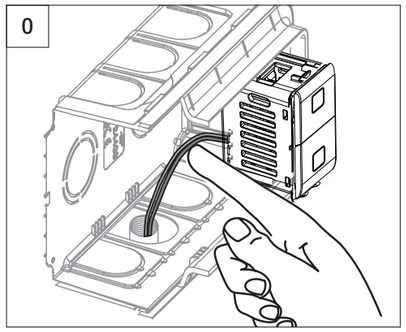

DEUTSCH

- Die Sicherheit des Geräts wird nur gewährleistet, wenn die Sicherheits- und Gebrauchsvorschriften eingehalten werden; daher müssen diese aufbewahrt werden. Sicherstellen, dass der Installateur und der Endbenutzer diese Anweisungen erhalten.
- Dieses Produkt darf nur für den Einsatz vorgesehen werden, für den es ausdrücklich konzipiert wurde. Jeder andere Einsatz ist als unsachgemäß und/oder gefährlich zu betrachten. Im Zweifelsfall den technischen Kundendienst SAT von GEWISS kontaktieren.
- Das Produkt darf nicht umgerüstet werden. Jegliche Umrüstung macht die Garantie ungültig und kann das Produkt gefährlich machen.
- Der Hersteller kann nicht für eventuelle Schäden haftbar gemacht werden, die aus unsachgemäßem oder falschem Gebrauch oder unsachgemäßen Eingriffen am erworbenen Produkt entstehen.

Angabe der Kontaktstelle in Übereinstimmung mit den anwendbaren EU-Richtlinien und -Regelwerken:

GEWISS S.p.a. Via A. Volta, 1 - 24069 Cenate Sotto (BG) - Italy
Tel.: +39 035 946 111 - qualitymarks@gewiss.com

ACHTUNG: Die Spannung vor der Installation oder jedem anderen Eingriff am Gerät abtrennen.

Das Symbol der durchgestrichenen Mülltonne auf dem Gerät oder seiner Verpackung weist darauf hin, dass das Produkt am Ende seiner Nutzungsdauer getrennt von den anderen Abfällen zu entsorgen ist. Nach Ende der Nutzungsdauer obliegt es dem Nutzer, das Produkt in einer geeigneten Sammelstelle für getrennte Müllentsorgung zu deponieren oder es dem Händler bei Ankauf eines neuen Produkts zu übergeben. Bei Händlern mit einer Verkaufsfläche von mindestens 400 m² können zu entsorgende Produkte mit Abmessungen unter 25 cm kostenlos und ohne Kaufzwang abgegeben werden. Die angemessene Mülltrennung für das dem Recycling, der Behandlung und der umweltverträglichen Entsorgung zugeführten Gerätes trägt dazu bei, mögliche negative Auswirkungen auf die Umwelt und die Gesundheit zu vermeiden und begünstigt den Wiedereinsatz und/oder das Recyceln der Materialien, aus denen das Gerät besteht. Gewiss beteiligt sich aktiv an den Aktionen für die korrekte Wiederverwendung, das Recycling und die Rückgewinnung von elektrischen und elektronischen Geräten.

PACKUNGSINHALT

1 Vernetztes Dimmermodul mit Axialmechanismus
1 Installationshandbuch (für die vollständige Version des Installations- und Betriebshandbuch scannen Sie den QR-Code).

ALLGEMEINE INFORMATIONEN

Vernetztes Einbaugerät mit zwei frontseitigen Tastern mit Axialmechanismus, für die Steuerung und Regelung von Glüh-, Halogen-, LED- und Leuchtstofflampen (240Vac 4-150W) und für von elektronischen Transformatoren gesteuerte Lasten (240Vac 4-150VA). Steuermodus der Last mit fallender Flanke. Auf der Frontseite ist das Gerät mit zwei Tastern mit Axialmechanismus für die Ein-/Abschaltung (kurzer Druck) und die Regelung der Helligkeit der angeschlossenen Last (langer Druck) ausgestattet. Wenn es in Kombination mit dem ABDECKRAHMEN EGO SMART verwendet wird, können mit dem Gerät zwei weitere Zigbee-Befehle gesendet werden, die über die frontseitigen Taster des Geräts aktiviert werden können, wenn über den ABDECKRAHMEN EGO SMART der Modus doppelte Funktion oder Funktion "SHIFT" aktiviert wird. Das Gerät kann per Zigbee mit allen vernetzten Zigbee-Geräten verknüpft und über diese gesteuert werden, einschließlich der vernetzten 4-Kanal-Sendeeinrichtung (GWA1291). Das Gerät arbeitet als "Zigbee-Router", d.h. es leitet Zigbee-Nachrichten an andere Geräte weiter.
Ausgestattet mit 2 Eingängen (an die zusätzliche Schaltgeräte mit Axialmechanismus, konventionelle Taster und Schalter, Sensoren, usw. angeschlossen werden können), um die lokale Steuerung und Regelung der daran angeschlossenen Last weiter zu senden oder zum Senden von Zigbee-Befehlen und -Zuständen
Wenn die Tasten nicht montiert sind, kann man auf den frontseitigen Taster zugreifen (**siehe Abb. C und G, Punkt** ①), der, wenn er mit isolierten Werkzeugen für Elektroarbeiten bis 2500 Vac gedrückt wird, die Öffnung und Schließung des Zigbee-Netzwerks, sowie die Rücksetzung des Geräts auf die Werkseinstellungen (Factory Reset) gestattet.
HINWEISE: Das Gerät muss mit einem der zwei lieferbaren Typen frontseitiger Tasten vervollständigt werden: mit Strahler oder vorgerüstet für den Einsatz einer der Linsen mit Symbol (Code Linsen GW105xxA). GWA1221 muss mit den Tasten GW1x553S (Linse nicht enthalten) oder GW1x557S vervollständigt werden; GWA1222 muss mit den Tasten GW1x554S (Linsen nicht enthalten) oder GW1x558S vervollständigt werden.

FUNKTIONEN

Das Gerät empfängt Befehle und führt Schaltungen und Regelungen an der am Ausgang angeschlossenen Last durch. Vorgesehen sind folgende Schaltungen:
- ON/OFF
- Relative Helligkeitsregelung (Helligkeit erhöhen/verringern, Stopp Regelung)
- Absolute Helligkeitsregelung (%-Wert der Helligkeit einstellen)
- ON ZEITGESCHALTET/OFF
- SZENARIO

ON/FF
Bei Empfang des ON- bzw. Toggle-Befehls schaltet das Gerät die Last ein und bringt sie auf den gespeicherten Helligkeitswert bzw. den letzten Helligkeitswert, auf dem der Ausgang sich aufgrund irgendeines Befehls vor der Abschaltung befindet.
Bei Empfang des OFF- bzw. Toggle-Befehls schaltet das Gerät die Last ab.
Das Erreichen des gewünschten Helligkeitswerts und die Abschaltung der Last erfolgen progressiv oder unverzüglich.
RELATIVE HELLIGKEITSREGELUNG
Die Helligkeit der Last kann durch langen Druck auf die frontseitigen Taster des Dimmers geregelt werden (Oberer Taster für die Erhöhung der Helligkeit, unterer Taste für die Verringerung der Helligkeit).
ABSOLUTE HELLIGKEITSREGELUNG
Die Helligkeit der Last kann über die App durch Auswahl des gewünschten Helligkeitswerts geregelt werden.
Regelung des maximalen und minimalen Steuerwerts der Last
Über die App können der maximale und minimale Steuerwert der Last geregelt werden, so dass diese den Schwellen der minimalen und maximalen Helligkeit der verwendeten Last entsprechen. Die Regelung dieser Werte ist auch notwendig, um ein Flimmern während der Regelung der Helligkeit der Last zu vermeiden.
ON ZEITGESCHALTET/OFF
Beim Empfang dieses Befehls schaltet das Gerät die Last ein und aktiviert gleichzeitig den Countdown des Timers. Nach dessen Ablauf bringt es die Last in den Zustand OFF. Die Dauer der Zeitschaltung kann per App eingestellt werden.
SZENARIO
Das Gerät kann eines oder mehrere Szenarien speichern und mit jedem Szenario einen Zustand (ON/OFF) und einen genau definierten Helligkeitswert verknüpfen.
Es können maximal 16 Szenarien verwaltet werden.
Umschaltung in Verbindung mit einem Präsenz-/Bewegungssensor
Das Gerät ist in der Lage, die Last infolge der Erfassung einer Bewegung/Präsenz durch einen ausgelagerten Sensor zu aktivieren. Wenn der ausgelagerte Sensor die Präsenz/Bewegung erfasst, schaltet das Gerät die Last ein und bringt sie auf den programmierten Helligkeitswert. Das Gerät kann bis zu 5 Sensoren gleichzeitig verwalten.
Umschaltung in Verbindung mit einem binären Sensor
Das Gerät kann die Last infolge der Änderung des Zustands eines generischen ausgelagerten Sensors aktivieren bzw. deaktivieren, der eine Änderung seines Zustands (wahr/falsch) meldet. Das Gerät kann bis zu 5 Sensoren gleichzeitig verwalten.
Zusätzliche Eingänge
Das Gerät ist mit zwei unabhängigen zusätzlichen Eingängen ausgestattet, die für die Steuerung der lokalen Last (zusätzlich zum frontseitigen Taster) oder zum Senden von unabhängigen Zigbee-Befehlen an andere im Zigbee-Netzwerk vorhandene Schaltgeräte verwendet werden können. Die zwei zusätzlichen Eingänge können beide an die Phase oder den Nullleiter angeschlossen werden (Der Anschluss eines Eingangs an die Phase und des anderen an den Nullleiter ist nicht zulässig, **siehe Abb. L, 2**).
Jeder der Eingänge kann eine der nachstehend aufgelisteten Funktionen haben:
- Steuerung einer lokalen Last
- Senden von Zigbee-Befehlen oder -Zuständen
  - ON/OFF/TOGGLE-Steuerung
  - Zeitgeschaltete ON-Steuerung (Treppenlicht)
  - Zustand verkabelte Sensoren (binär Zustand 0/1)
  - Steuerung von Sonnendächern und Rollläden mit einem oder zwei Tastern, mit oder ohne Totmannfunktion
  - Dimmersteuerung mit einem oder zwei Tastern
  - Alarm
  - Steuerung Szenario

Doppelte Funktion (SHIFT)
Wenn das Gerät in einem ABDECKRAHMEN EGO SMART montiert ist, kann es eine zweite Funktion verwalten, die mit dem Drücken jeder der beiden frontseitigen Tasten verknüpft ist. Wenn die Funktion "SHIFT" am ABDECKRAHMEN EGO SMART aktiviert ist, kann durch Drücken einer der frontseitigen Tasten das Senden von Zigbee-Befehlen oder -Szenarien direkt an andere in der Anlage vorhandene Geräte verwaltet werden.
Frontseitige LED für die Statusanzeige
Individuelle Einrichtung der Helligkeit der LEDs in den beiden Zuständen "Last eingeschaltet" und "Last abgeschaltet" (Orientierungslicht).

STATUSANZEIGEN

LED	Status
Dauerhaft rot	Gerät nicht konfiguriert
Rot blinkend	Überlastalarm*
fest gelb	Gerätestart oder Übertemperaturalarm**
Fest blau 100% Helligkeit	Normaler Betrieb (Standard): Last eingeschaltet
Fest blau 50% Helligkeit	Normaler Betrieb (Standard): Last abgeschaltet
Blau blinkend	Helligkeitsregelung läuft
Dauerhaft grün	Öffnung Zigbee-Netzwerk
Grün/Rot abwechselnd	Reset auf Standardeinstellungen

ALARME
*** Überlast:** Wird eine übermäßige Stromaufnahme gemessen, dann wird die Last abgeschaltet und die LED beginnt, rot zu blinken (ein Blinksignal pro Sekunde). Nachdem die Ursache beseitigt wurde, über die App einen Befehl an das Gerät senden oder direkt dieses direkt lokal betätigen. Das Gerät führt einen Test aus, um die Beseitigung der Alarmsituation zu prüfen. Die Last wird 15 Sekunden lang auf den maximalen Helligkeitswert gebracht. Während dieser Zeit blinkt die LED weiterhin rot (drei Blinksignale pro Sekunde). Wenn die Alarmsituation beseitigt wurde, wird die Last in den durch den zuvor empfangenen Befehl gesteuerten Zustand gebracht und die LED zeigt wieder den Zustand der Last an.
****Übertemperatur:** Bei Erfassung einer internen Überhitzung wird die Last auf 10% der Helligkeit gebracht und die LED beginnt, fest gelb zu leuchten. Das Gerät reagiert nur auf den OFF-Befehl. Die LED leuchtet fest gelb, bis das Verfahren für die Kontrolle der Alarmüberschreitung gestartet wird. Nachdem die Ursache des Alarms beseitigt wurde, über die App einen Befehl an das Gerät senden oder dieses direkt lokal betätigen. Bei Empfang des Befehls bringt das Gerät die Last 15 Sekunden lang auf den maximalen Helligkeitswert. Während dieser Zeit blinkt die LED weiter gelb (ein Blinksignal pro Sekunde). Wenn die Temperatur unter der Alarmschwelle bleibt, wird die Last in den durch den zuvor empfangenen Befehl gesteuerten Zustand gebracht und die LED zeigt wieder den Zustand der Last an.
Öffnung/Schließung Zigbee-Netzwerk
Um das Zigbee-Netzwerk zu öffnen (Aktivierung Permit Join) und so den Anschluss der anderen Geräte an das Netzwerk des Home Gateway zu gestatten, den frontseitigen Taster einmal drücken (**siehe Abb. C und G, Punkt** ①). Die frontseitige LED wird grün . Erneut drücken, um das Netzwerk zu schließen. Das Zigbee-Netzwerk wird in jedem Fall 15 Minuten nach seiner Öffnung geschlossen.
Factory Reset
Um das Gerät zurückzusetzen und auf Werkseinstellungen zurückzubringen, den mittleren lokalen Taster (**siehe Abb. C und G, Punkt** ①) länger als 10 Sekunden lang gedrückt halten.

VERHALTEN BEI AUSFALL UND WIEDERHERSTELLUNG DER STROMVERSORGUNG

Bei einem Spannungsausfall wird die Versorgung der an das Gerät angeschlossenen Last unterbrochen. Bei der Wiederherstellung der Spannungsversorgung führt das Gerät das Startverfahren durch. Dies wird durch die LED angezeigt, die fest gelb leuchtet. Am Ende dieses Verfahrens wird der Zustand der Last auf dieselben Bedingungen vor dem Spannungsausfall oder in einen Zustand gebracht, der bei der Konfiguration programmiert wurde. Dasselbe gilt auch für das Verhalten der LED.

MONTAGE

ACHTUNG: Die folgenden Arbeitsschritte müssen mit spannungsfreier Anlage durchgeführt werden!

ACHTUNG: Für den Ausbau der frontseitigen Tasten wird auf die **Abb. E und I** verwiesen. An den angegebenen Stellen aushebeln. Keine Hebelkraft an anderen Stellen anwenden. Dies könnte das Gerät irreparabel beschädigen!

Es wird auf den Anschlussplan (**Abb. L**) und auf die **Abb. D/H** für die Klemmen verwiesen.
Die Klemmen sind nummeriert und das Gerät muss wie folgt verkabelt werden:
1. Gedimmter Ausgang
2. Nicht angeschlossen
3. Zusätzlicher Eingang 2
4. Zusätzlicher Eingang 1
5. Stromphase
6. Nullleiter.

ACHTUNG: Sicherstellen, dass eine Sicherung mit F1AH 250Vac an der Phase installiert wird.

WEITERE EINSCHRÄNKUNGEN:
Die Leiter müssen bis ganz nach hinten in die Dose gedrückt werden, um zu vermeiden, dass sie mit den Wänden des Dimmers in Berührung kommen (**siehe Abb. O**).
Seitlich des angeschlossenen Dimmers keine Thermostate oder Chronothermostate installieren (**siehe Abb. N**).
Max 1 Regler pro runder/quadratischer Dose.
Max 2 Regler pro rechteckiger Dose. Falls 2 Regler in derselben Dose installiert werden, müssen die von jedem Regler steuerbaren maximalen Lasten um 50% reduziert werden (**siehe Abb. M**).
Mehrere Produkte dürfen nicht direkt nebeneinander im selben Gehäuse installiert werden: Es muss ein Blindmodul zwischen den beiden elektronischen Geräten eingesetzt werden (**siehe Abb. M**).
Der Regler verfügt über keine mechanische Unterbrechung im Hauptkreis und bietet daher keine galvanische Trennung.
Der Kreis steht auf der Lastseite immer unter Spannung.

PROGRAMMIERUNG

Um den Dimmer und die Smart Home-Anlage programmieren und verwenden zu können, muss die Home Gateway App von Play Store oder App Store heruntergeladen werden.
Installationsdaten Zigbee-Netzwerk
Installationscode: 0011223344556677889 9AABBCCDDEEFF
CRC: 0x8F52

WARTUNG

Dieses Gerät ist so konstruiert, dass keine speziellen Wartungstätigkeiten notwendig sind. Für eine eventuelle Reinigung einen trockenen Lappen benutzen.

TECHNISCHE DATEN

Versorgung	100 – 240 V ac, 50/60 Hz
Zusätzliche Eingänge	2 (Netzspannung)
Max. Kabellänge zus. Eingänge	50 m
Max. Verlustleistung	5,7W
Anz. TE Chorusmart	GWA1221: 1 GWA1222: 2
Funkanschlüsse	Zigbee (IEEE 802.15.4)
Leistung am Ausgang	Zigbee 10 dBm
Sendereichweite	Extern:100 m*
Lastart	4-75W (100Vac)** 4-150W (240Vac)** 4-75W (100Vac)** 4-150W (240Vac)** 4-75W (100Vac)** 4-150W (240Vac)** 4-75W (100Vac)** 4-150W (240Vac)**
Anzeigeelemente	RGB-Status-LEDs
Klemmen	Schraubkl., max. Querschn. 1,5 mm²
Einsatzumgebung	Trockene Innenräume
Betriebstemperatur	-5°C ÷ +45°C
Lagertemperatur	-25°C ÷+70°C
Relative Feuchte (nicht kondensierend)	Max 93%
Schutzart	IP20***
Zertifizierungen	Zigbee 3.0
Rahmenbestimmungen	Richtlinie RoHS 2011/65/EU + 2015/863 RED-Richtlinie 2014/53/EU EN 60669-2-1 EN 60669-1 EN IEC 63000 EN 301 489-1 EN 301 489-17 EN 300 328

* ACHTUNG: Die Reichweite in Innenräumen hängt von den Installationsbedingungen (z.B. Anzahl und Art der Wände zwischen den Geräten) ab. Daher sollten immer Tests durchgeführt werden, um festzustellen, ob die Reichweite den Verwendungsanforderungen entspricht.
** Die angegebene Mindestlast einhalten, um irrtümliche Meldungen von Betriebsstörungen oder unerwünschte Verhaltensweisen zu vermeiden. Lampen verwenden, die entlang einer kontinuierlichen Skala gedimmt werden können, und keine Lampen, deren Helligkeit nur mit programmierten Schwellen geregelt werden kann.
*** Mit montierter Taste.

PORTUGUÊS

- A segurança do aparelho só é garantida com a adoção das instruções de segurança e utilização; portanto, é necessário conservá-las. Assegure-se de que estas instruções sejam recebidas pelo instalador e pelo utilizador final.
- Este produto destina-se apenas ao uso para o qual foi expressamente concebido. Qualquer outra utilização deve ser considerada indevida e/ou perigosa. Em caso de dúvida, contacte o Serviço de Assistência Técnica (SAT) da GEWISS.
- O produto não deve ser modificado. Qualquer modificação anula a garantia e pode tornar o produto perigoso.
- O fabricante declina toda e qualquer responsabilidade por eventuais danos decorrentes de utilização indevida ou incorreta do produto adquirido, ou de qualquer violação do mesmo.

Ponto de contato indicado em cumprimento da finalidade das diretivas UE aplicáveis:

GEWISS S.p.a. Via A. Volta, 1 - 24069 Cenate Sotto (BG) – Italy
Tel.: +39 035 946 111 - qualitymarks@gewiss.com

ATENÇÃO: Desligue a tensão antes de proceder à instalação ou a qualquer outra intervenção no aparelho.

O símbolo do caixote de lixo móvel, afixado no equipamento ou na embalagem, indica que o produto, no fim da sua vida útil, deve ser recolhido separadamente dos outros resíduos. No final da utilização, o utilizador deverá encarregar-se de entregar o produto num centro de recolha seletiva adequado ou de devolvê-lo ao revendedor no ato da aquisição de um novo produto. Junto aos revendedores com uma superfície de venda de pelo menos 400 m² é possível entregar gratuitamente, sem obrigação de compra, os produtos a eliminar com dimensão inferior a 25 cm. A adequada recolha diferenciada para dar início à reciclagem, ao tratamento e à eliminação ambientalmente compatível, contribui para evitar possíveis efeitos negativos ao ambiente e à saúde e favorece a reutilização e/ou reciclagem dos materiais dos quais o aparelho está composto. A Gewiss participa ativamente das operações que favorecem a reutilização, reciclagem e recuperação adequada dos aparelhos elétricos e eletrónicos.

CONTEÚDO DA EMBALAGEM

1 Módulo regulador de luz axial ligado
1 Manual de instalação (para a versão completa do manual de instalação e uso, escaneie o código QR).

INFORMAÇÕES GERAIS

Dispositivo conectado por encaixe, com dois botões frontais acionados axialmente, para controlo e ajuste de lâmpadas incandescentes, halogéneas, LED e fluorescentes (240Vac 4-150W), e para cargas alimentadas por transformadores eletrónicos (240Vac 4-150VA). Modo de alimentação de carga trailing edge. Na frente, o dispositivo tem dois botões axiais para ligar/desligar (pressão curta) e para ajustar a luminosidade da carga ligada (pressão longa). Através do dispositivo, em combinação com o ESPELHO EGO SMART, dois comandos Zigbee adicionais podem ser ativados a partir dos botões frontais do dispositivo quando o modo de função dupla ou a funcionalidade "SHIFT" forem ativados a partir do ESPELHO EGO SMART. O dispositivo pode ser acoplado e comandado via Zigbee por todos os dispositivos conectados Zigbee, inclusa a botoeira de 4 comandos conectada (GWA1291). O dispositivo opera como "router" Zigbee, ou seja, efetua o encaminhamento a outros dispositivos das mensagens Zigbee.
Equipado com 2 entradas (às quais podem ser ligados comandos axiais auxiliares, botões e interruptores tradicionais, sensores, etc.) para replicar o comando e ajuste local da carga a ele ligada, ou para enviar comandos e estados Zigbee.
Sem as teclas instaladas, é possível aceder ao botão frontal (**ver Fig. C e G, Ponto** ①) que permite, se premido com ferramentas isoladas para trabalhos elétricos até 2500 Vac, abrir e fechar a rede Zigbee, bem como restaurar o dispositivo às condições e configuração de fábrica (Factory Reset).
NOTAS: O dispositivo deve ser completo utilizando uma das duas opções de teclas frontais disponíveis: com difusor ou preparado para a inserção de uma das lentes com símbolo (códigos das lentes GW105xxA). O GWA1221 deve ser completo com as teclas GW1x553S (Lente não incluída), ou GW1x557S; o GWA1222 deve ser completo com as teclas GW1x554S (Lentes não incluídas), ou GW1x558S.

FUNÇÕES

O dispositivo recebe comandos e efetua acionamentos e ajustes à carga ligada à saída.
O acionamento pretendido é do tipo:
- ON/OFF
- Ajuste relativo da luminosidade (aumenta/diminui a luminosidade, paragem e regulação)
- Ajuste absoluto da luminosidade (define valor % luminosidade)
- ON TEMPORIZADO/OFF
- CENÁRIO

ON/FF
Quando o comando ON ou Toggle é recebido, o dispositivo liga a carga ao valor de luminosidade armazenado, isto é, o último valor de luminosidade onde a saída se encontra como resultado de qualquer comando, antes de desligar.
Quando o comando OFF ou Toggle é recebido, o dispositivo desliga a carga.
A obtenção do valor de luminosidade desejado e a desativação da carga ocorrem progressiva ou imediatamente.
AJUSTE RELATIVO DA LUMINOSIDADE
O nível de luminosidade da carga pode ser ajustado por pressão prolongada nos botões frontais do regulador de luz (botão superior para aumentar a luminosidade, botão inferior para diminuir a luminosidade).
AJUSTE ABSOLUTO DA LUMINOSIDADE
O nível de luminosidade da carga pode ser ajustado a partir da aplicação, selecionando o valor de luminosidade desejado.
Ajuste da alimentação máxima e mínima de carga
É possível, através da aplicação, ajustar os valores máximo e mínimo de alimentação de carga, de modo a corresponderem aos limiares mínimo e máximo de luminosidade da carga utilizada. O ajuste destes valores é também necessário para evitar cintilação ao ajustar o nível de luminosidade da carga.
ON TEMPORIZADO/OFF
Ao receber este comando, o dispositivo liga a carga e, em simultâneo, ativa a contagem de tempo, no final do qual, retorna a carga para o estado OFF. A duração do tempo é ajustável através da aplicação.
CENÁRIO
O dispositivo pode armazenar e executar um ou mais cenários associando um estado (ON/OFF) e um nível de luminosidade target bem definido a cada um deles.
O número máximo de cenários gerenciáveis é 16.
Comutação associada a um sensor de presença/movimento
O dispositivo pode ativar a carga após deteção de movimento/presença por um sensor remoto. Quando o sensor deteta a presença/movimento, o dispositivo liga a carga segundo o valor de luminosidade predefinido. O dispositivo pode gerir até 5 sensores em simultâneo.
Comutação associada a um sensor binário
O dispositivo pode ativar/desativar a carga após a mudança de estado de um sensor

remoto genérico que sinaliza uma mudança do próprio estado (verdadeiro/falso). O dispositivo pode gerir até 5 sensores simultaneamente.
Entradas auxiliares
O dispositivo é dotado de duas entradas auxiliares independentes que podem ser utilizadas para controlar a carga local (junto com o botão frontal) ou para enviar comandos Zigbee independentes a outros dispositivos de atuação presentes na rede Zigbee. As duas entradas auxiliares podem ser ambas ligadas à fase, ou ao neutro (não é permitido ter uma entrada ligada à fase e outra ao neutro, **ver Fig. L, 2**).
Cada uma das entradas pode realizar uma das funções listadas a seguir:
- Verificação da carga local
- Envio de comandos ou estados Zigbee
  - Comando ON/OFF/TOGGLE
  - Comando ON Temporizado (luz das escadas)
  - Estado dos sensores de fios (binários estado 0/1)
  - Comando tendas e persianas com botão simples ou duplo, com ou sem gestão com homem presente
  - Comando do regulador de luz com botão simples ou duplo
  - Alarme
  - Comando do Cenário

Dupla função (SHIFT)
O dispositivo, se montado num ESPELHO EGO SMART, permite gerir uma segunda função associada à pressão de cada uma das duas teclas frontais. Ao ativar a função "SHIFT" no ESPELHO EGO SMART, premindo uma das duas teclas frontais, será possível gerir o envio de dois comandos distintos ou cenários Zigbee diretos para outros dispositivos do sistema.
LED frontal de sinalização de estado
Personalização da luminosidade dos LEDs nos dois estados de carga ligada e de carga desligada (localização noturna).

SINALIZAÇÕES DE ESTADO

LED	Estado
Vermelho fixo	Dispositivo não configurado
Vermelho intermitente	Alarme de sobrecarga*
Amarelo fixo	Início do dispositivo ou alarme de excesso de temperatura**
Azul fixo 100% luminosidade	Funcionamento normal (Padrão): carga acesa
Azul fixo 50% luminosidade	Funcionamento normal (Padrão): carga apagada
Azul intermitente	Ajuste de luminosidade em curso
Verde fixo	Abertura da rede Zigbee
Verde/Vermelho alternados	Reset por padrão

Alarmes
*** Sobrecarga:** ao ser detetada uma absorção excessiva, a carga é desligada e o LED pisca a vermelho (um sinal luminoso por segundo). Após eliminar a causa desencadeante, envie um comando para o dispositivo através da aplicação ou diretamente a partir de local. O dispositivo realiza um teste para verificar se a condição de alarme foi solucionada. A carga é levada ao valor máximo de luminosidade por 15 segundos, durante os quais o LED permanece intermitente a vermelho (três sinais luminosos por segundo). Se a condição de alarme for ultrapassada, a carga é levada à condição requerida através do comando recebido anteriormente e o LED retorna para indicar o estado da carga.
Excesso de temperatura: quando é detetado um sobreaquecimento interno, a carga é convertida para 10% de luminosidade e o LED fica amarelo fixo. O dispositivo recebe apenas o comando OFF. O LED permanece amarelo fixo até ser iniciado o procedimento de verificação da superação do alarme. Após eliminar a causa desencadeante, envie um comando para o dispositivo através da aplicação, ou diretamente a partir de local. Quando o comando é recebido, o dispositivo eleva a carga à luminosidade máxima por 15 segundos durante os quais o LED permanece amarelo intermitente (um sinal por segundo). Se a temperatura se mantiver abaixo do limite de alarme, a carga é levada à condição requerida através do comando recebido anteriormente e o LED retorna para indicar o estado da carga.
Abertura/Fecho da rede Zigbee
Para abrir a rede Zigbee (ativação de Permit Join), permitindo a outros dispositivos juntarem-se à rede Zigbee, efetue uma pressão única do botão frontal (**ver Fig. C e G, Ponto** ①). O LED frontal torna-se verde. Prima novamente para efetuar o fecho da rede. De todo modo, a rede Zigbee é fechada 15 minutos após a sua abertura.
Factory Reset
Para redefinir o dispositivo e restaurá-lo à condição de fábrica, mantenha premido o botão local central (**ver Fig. C e G, Ponto** ①), durante mais de 10 segundos.

COMPORTAMENTO NA QUEDA E NO RESTABELECIMENTO DA ALIMENTAÇÃO

Em caso de queda de tensão, a carga ligada ao dispositivo é desenergizada. No restabelecimento da tensão, o dispositivo executa o procedimento de início, sinalizado pelo LED passando a amarelo fixo. No final deste procedimento, o estado da carga é restabelecido às mesmas condições anteriores à queda de tensão, ou a um estado predefinido durante a configuração. O mesmo se aplica ao comportamento do LED.

MONTAGEM

ATENÇÃO: as seguintes operações devem ser realizadas sem tensão no sistema!

ATENÇÃO: para a remoção das teclas frontais, consulte as **Fig. E e I**. Faça alavanca nos pontos indicados. Não faça alavanca em outros pontos: isso pode danificar irremediavelmente o dispositivo!

Consulte o esquema de ligação (**Fig. L**) e a **Fig. D/H** para os terminais.
Os terminais são numerados e o dispositivo deve ser cabeado do seguinte modo:
1. Saída obscurecida
2. Não ligado
3. Entrada auxiliar 2
4. Entrada auxiliar 1
5. Fase de alimentação
6. Neutro de alimentação.

ATENÇÃO: certifique-se de instalar um fusível F1AH 250Vac na fase.

OUTRAS RESTRIÇÕES:
Os condutores devem ser empurrados para o fundo da caixa, de modo a não entrarem em contacto com as paredes do regulador de luz (**Ver Fig. D**).
Não instale termostatos ou cronotermostatos ao lado do regulador de luz ligado **ver Fig. N**).
máx. 1 regulador por caixa redonda/quadrada.
máx. 2 reguladores por caixa retangular; ao instalar 2 reguladores na mesma caixa, as cargas máximas que podem ser controladas por cada regulador devem ser reduzidas em 50% (**Ver Fig. M**).
Não é permitida a instalação de diversos produtos lado a lado dentro da mesma caixa: é necessário inserir um módulo tampa entre dois aparelhos eletrónicos (**Ver Fig. M**).
O regulador não tem uma interrupção mecânica no circuito principal e, portanto, não fornece separação galvânica.
O circuito do lado da carga deve ser sempre considerado sob tensão.

PROGRAMAÇÃO

Para poder programar e utilizar o regulador de luz, bem como o sistema smart home, é necessário descarregar a aplicação Home Gateway App da Play Store ou App Store.
Dados de instalação da rede Zigbee
Cód. de instalação: 0011223344556677889 9AABBCCDDEEFF
CRC: 0x8F52

MANUTENÇÃO

Este dispositivo é projetado para não necessitar de nenhuma atividade especial de manutenção. Para uma eventual limpeza, utilize um pano seco.

DADOS TÉCNICOS

Alimentação	100 – 240 V ac, 50/60 Hz
Entradas auxiliares	2 (Tensão de alimentação de rede)
Comprimento máximo dos cabos das entradas aux.	50 m
Potência máxima dissipada	5,7 W
N.º de módulos Chorusmart	GWA1221: 1
	GWA1222: 2
Conexões rádio	Zigbee (IEEE 802.15.4)
Potência na saída	Zigbee 10 dBm
Raio de transmissão	Externo: 100 m*
Tipo de carga	4-75W(100Vac)** 4-150W(240Vac)**
	4-75W(100Vac)** 4-150W(240Vac)**
	4-75W(100Vac)** 4-150W(240Vac)**
	4-75W(100Vac)** 4-150W(240Vac)**
Elementos de visualização	LED de estado RGB
Terminais	de parafuso, secção máx. 1,5 mm^2
Ambiente de utilização	Interno, locais secos
Temperatura de utilização	-5°C ÷ +45°C
Temperatura de armazenamento	-25 °C ÷ +70 °C
Humidade relativa (não condensante)	Máx 93%
Grau de proteção	IP20***
Certificações	Zigbee 3.0
Normas de referência	Diretiva RoHS 2011/65/EU + 2015/863
	Diretiva RED 2014/53/EU
	EN 60669-2-1
	EN 60669-1
	EN IEC 63000
	EN 301 489-1
	EN 301 489-17
	EN 300 328

* ATENÇÃO: o alcance no interior é influenciado pelas condições de instalação (por exemplo, número e tipo de paredes entre os dispositivos), pelo que é sempre boa prática realizar testes para determinar se o alcance cumpre os requisitos de utilização.
** Respeitar a carga mínima indicada para evitar falsas sinalizações de mau funcionamento, ou comportamentos indesejáveis. Utilizar lâmpadas que podem ser reguladas ao longo de uma escala contínua e não lâmpadas cuja luminosidade só pode ser ajustada segundo limiares predefinidos.
*** Com tecla instalada.

ROMÂNĂ

- Siguranța dispozitivului este garantată doar prin respectarea instrucțiunilor de siguranță și de utilizare; așadar, asigurați-vă că le aveți întotdeauna la îndemână. Asigurați-vă că instrucțiunile sunt furnizate instalatorului și utilizatorului final.
- Produsul este destinat exclusiv utilizării pentru care a fost proiectat în mod expres. Orice altă utilizare este considerată improprie și/sau periculoasă. În cazul în care aveți neînțelegeri, contactați Serviciul de asistență tehnică (SAT) din cadrul GEWISS.
- Produsul nu trebuie să fie modificat. Orice modificare anulează garanția și poate face ca folosirea produsului să prezinte riscuri.
- Producătorul nu își asumă răspunderea pentru eventualele daune datorate utilizării improprii, greșite sau eventualelor modificări aduse produsului achiziționat.

Punct de contact indicat pentru îndeplinirea obiectivelor directivelor și regulamentelor UE aplicabile:
GEWISS S.p.a. Via A. Volta, 1 - 24069 Cenate Sotto (BG) - Italia
Tel.: +39 035 946 111 - qualitymarks@gewiss.com

ATTENZIONE: Întrerupeți alimentarea cu energie electrică înainte de instalare sau de orice altă intervenție asupra aparatului.

Simbolul pubelă tăiată fixat pe echipament sau pe ambalaj indică faptul că, la sfârșitul vieții sale utile, produsul trebuie eliminat separat de celelalte deșeuri. La sfârșitul utilizării, utilizatorul trebuie să încredințeze produsul unui centru de reciclare diferențiată corespunzător sau să îl returneze distribuitorului dacă achiziționează un produs nou. În cazul distribuitorilor cu o suprafață de vânzare de cel puțin 400 m^2, este posibilă încredințarea gratuită a produselor de eliminat cu dimensiuni sub 25 cm, fără obligația de a efectua o achiziție. Eliminarea corespunzătoare a echipamentului dezafectat în vederea reciclării, tratării și eliminării compatibile cu mediul contribuie la prevenirea efectelor potențial negative asupra mediului înconjurător și a sănătății și promovează reutilizarea și/sau reciclarea materialelor din care este realizat echipamentul. Gewiss participă activ la activitățile care promovează reutilizarea corectă, reciclarea și recuperarea echipamentelor electrice și electronice.

CONȚINUTUL PACHETULUI

1 Modulul variator axial conectat
1 Manual de instalare (pentru versiunea completă a manualului de instalare și utilizare, scanați codul QR).

INFORMAȚII GENERALE

Dispozitiv conectat, montat încastrat, cu două butoane frontale acționate axial, pentru controlul și reglarea intensității luminoase a lămpilor cu incandescență, cu halogen, cu LED-uri și fluorescente (240 Vca 4-150 W), și pentru sarcini acționate de transformatoare electronice (240 Vca 4-150 VA). Modul de acționare a sarcinii pe marginea de fugă. Pe partea frontală, dispozitivul are două butoane axiale pentru pornire/oprire (apăsare scurtă) și pentru reglarea luminozității sarcinii conectate (apăsare lungă). Prin intermediul dispozitivului, în combinație cu PLACA EGO SMART, două comenzi Zigbee suplimentare pot fi trimise de la butoanele frontale ale dispozitivului atunci când modul cu funcție dublă sau funcționalitatea „SHIFT" este activată de la PLACA EGO SMART. Dispozitivul poate fi asociat și controlat prin Zigbee de la toate dispozitivele Zigbee conectate, inclusiv de la panoul de control cu 4 comenzi conectat (GWA1291). Dispozitivul acționează ca un „router" Zigbee, adică transmite mesaje Zigbee către alte dispozitive.
Dotat cu 2 intrări (la care pot fi conectate comenzi auxiliare axiale, butoane și întrerupătoare tradiționale, senzori etc.) pentru a replica control și reglarea locală a sarcinii conectate la acesta sau pentru a trimite comenzi și stări Zigbee.
Fără tastele instalate, este posibil să se acceseze butonul frontal (**a se vedea Fig. C și G, Punctul** ①) care, dacă este apăsat cu instrumente izolate pentru lucrări electrice de până la 2500 Vca, permite deschiderea și închiderea rețelei Zigbee, precum și resetarea dispozitivului la condițiile și configurația din fabrică (Factory Reset).
NOTĂ: Dispozitivul trebuie să fie completat cu ajutorul unuia dintre cele două tipuri de taste frontale disponibile: cu difuzor sau pregătit pentru introducerea uneia dintre obiectivele cu simbol (coduri de lentile GW105xxA). GWA1221 trebuie să fie completat cu tastele GW1x553S (obiectivul nu este inclus) sau GW1x557S; GWA1222 trebuie completat cu tastele GW1x554S (lentilele nu sunt incluse) sau GW1x558S.

FUNCȚII

Dispozitivul primește comenzi și efectuează acționări și reglaje la sarcina conectată la ieșire. Implementarea planificată este de tipul:
- ON/OFF
- Reglare relativă a luminozității (crește/diminuează luminozitatea, oprește ajustarea)
- Reglarea absolută a luminozității (setează valoarea luminozității în %)
- ON TEMPORIZAT/OFF
- SCENARIU

ON/OFF
Când se primește comanda ON (PORNIT) sau Toggle (Comutare), dispozitivul pornește sarcina la valoarea de luminozitate memorată, adică ultima valoare de luminozitate la care se află ieșirea prin orice comandă, înainte de a se opri.
Când se primește comanda OFF sau Toggle, dispozitivul oprește sarcina.
Atingerea valorii dorite a luminozității și oprirea sarcinii au loc treptat sau imediat.
REGLAREA RELATIVĂ A LUMINOZITĂȚII
Nivelul de luminozitate al sarcinii poate fi reglat prin apăsarea prelungită a butoanelor frontale ale variatorului (butonul superior pentru a crește luminozitatea, butonul inferior pentru a o reduce).
REGLAREA ABSOLUTĂ A LUMINOZITĂȚII
Nivelul de luminozitate al încărcăturii poate fi ajustat din aplicație prin selectarea valorii de luminozitate dorite.
Reglajul maxim și minim al acționării sarcinii
Prin intermediul aplicației, este posibil să se regleze valorile maxime și minime de acționare a sarcinii, astfel încât acestea să corespundă pragurilor minime și maxime de luminozitate ale sarcinii utilizate. Ajustarea acestor valori este, de asemenea, necesară pentru a evita fenomenele de pâlpâire atunci când se reglează nivelul de luminozitate al încărcăturii.
ON TEMPORIZAT/OFF
La primirea acestei comenzi, dispozitivul pornește sarcina și, în același timp, activează numărătoarea inversă a timpului, după care trece sarcina înapoi în starea OFF. Durata temporizării poate fi reglată din aplicație.
SCENARIU
Dispozitivul este în măsură să stocheze și să execute unul sau mai multe scenarii prin asocierea unei stări (ON/OFF) și a unui nivel de luminozitate țintă clar definit pentru fiecare dintre acestea.
Numărul maxim de scenarii care pot fi gestionate este de 16.
Comutare asociată unui senzor de prezență/mișcare
Dispozitivul este în măsură să activeze sarcina în urma detectării mișcării/prezenței de către un senzor de la distanță. Atunci când senzorul de la distanță detectează prezența/mișcarea, dispozitivul pornește sarcina la valoarea de luminozitate presetată. Dispozitivul poate gestiona până la 5 senzori simultan.
Comutare asociată unui senzor binar
Dispozitivul este în măsură să activeze/dezactiveze sarcina în urma unui senzor general de la distanță care semnalizează o schimbare a propriei stări (adevărat/fals). Dispozitivul poate gestiona până la 5 senzori simultan.
Intrări auxiliare
Dispozitivul are două intrări auxiliare independente care pot fi utilizate pentru a controla sarcina locală (în plus față de butonul frontal) sau pentru a trimite comenzi Zigbee independente către alte dispozitive de acționare din rețeaua Zigbee. Cele două intrări auxiliare pot fi conectate fie la fază, fie la neutru (nu este permisă conectarea unei intrări la fază și a celeilalte la neutru, a se vedea **Fig. L, 2**).
Fiecare dintre intrări poate îndeplini una dintre funcțiile enumerate mai jos:
- Control local al sarcinii
- Trimitere de comenzi sau stări Zigbee
  - Comandă ON/OFF/TOGGLE (PORNIT/OPRIT/COMUTARE)
  - Comandă ON Temporizat (lumină de pe scară)
  - Stare senzori cablați (binari stare 0/1)
  - Comandă jaluzele și storuri acționate cu un singur buton sau cu buton dublu, cu acționare manuală sau automată
  - Comandă întrerupător cu variator cu buton simplu sau dublu
  - Alarmă
  - Comandă scenariu

Funcție dublă (SHIFT)
Dispozitivul, dacă este montat înăuntrul unei PLĂCI EGO SMART, permite gestionarea unei a doua funcții asociate cu apăsarea fiecăreia dintre cele două taste frontale. Odată ce funcția „SHIFT" a fost activată pe PLACA EGO SMART, apăsarea uneia dintre tastele frontale vă va permite să trimiteți comenzi distincte sau scenarii Zigbee directe către alte dispozitive din instalație.
LED de stare frontal
Personalizarea luminozității LED-ului în cele două stări de alimentare pornită și de alimentare oprită (localizare noturnă).

SEMNALIZĂRI DE STARE

LED	Stare
Roșu continuu	Dispozitiv neconfigurat
Roșu intermitent	Alarma de suprasarcină*
Galben continuu	Alarma de pornire a dispozitivului sau de supratemperatură**
Albastru fix 100% luminozitate	Funcționare normală (Implicită): alimentare pornită
Albastru fix 50% luminozitate	Funcționare normală (Implicită): alimentare oprită
Albastru intermitent	Reglarea luminozității în curs
Verde continuu	Deschiderea rețelei Zigbee
Verde/roșu alternativ	Resetare la valorile implicite

Alarme
***Supraîncărcare:** atunci când se detectează o absorbție excesivă, sarcina este oprită și LED-ul clipește în roșu (o clipire pe secundă). După ce ați eliminat cauza principală, trimiteți o comandă dispozitivului prin intermediul aplicației sau acționând direct la nivel local. Dispozitivul efectuează un test pentru a verifica dacă starea de alarmă a fost depășită. Sarcina este adusă la valoarea de luminozitate maximă pentru un interval de 15 secunde, timp în care LED-ul rămâne roșu intermitent (trei clipiri pe secundă). În cazul în care condiția de alarmă este depășită, sarcina este adusă la starea necesară prin intermediul comenzii primite anterior, iar LED-ul revine pentru a indica starea sarcinii.
****Supratemperatură:** atunci când este detectată supraîncălzirea internă, sarcina este redusă la 10% din luminozitate, iar LED-ul devine galben continuu. Dispozitivul primește doar comanda OFF. LED-ul rămâne galben constant până când este inițiată procedura de verificare a anulării alarmei. După ce cauza alarmei a fost rezolvată, trimiteți o comandă către dispozitiv prin intermediul aplicației sau direct de pe plan local. La primirea comenzii, dispozitivul aduce sarcina la luminozitate maximă timp de 15 secunde, timp în care LED-ul rămâne galben intermitent (o clipire pe secundă). În cazul temperatura rămâne sub pragul de alarmă, sarcina este adusă la starea necesară prin intermediul comenzii primite anterior, iar LED-ul revine pentru a indica starea sarcinii.
Deschiderea/Închiderea rețelei Zigbee
Pentru a deschide rețeaua Zigbee (Activate Permit Join) permițând altor dispozitive să se alăture rețelei Zigbee, apăsați o singură dată butonul frontal (**a se vedea Fig. C și G, punctul** ①). LED-ul frontal se aprinde devenind verde. Apăsați din nou pentru a închide rețeaua. Și în acest caz, rețeaua Zigbee este închisă la 15 minute de la deschiderea ei.
Factory Reset
Pentru a reseta dispozitivul și a-l readuce la starea din fabrică, apăsați și mențineți apăsat butonul local central (**A se vedea Fig. C și G, Punctul** ①), timp de peste 10 secunde.

COMPORTAMENT LA CĂDEREA ȘI LA RESTABILIREA ALIMENTĂRII

La căderea tensiunii, sarcina conectată la dispozitiv este dezenergizată. Atunci când tensiunea este restabilită, dispozitivul efectuează procedura de pornire, semnalată prin transformarea LED-ului în galben continuu. La sfârșitul acestei proceduri, starea sarcinii este readusă la aceleași condiții ca înainte de cădere sau la o stare stabilită în timpul configurării. Același lucru este valabil și pentru comportamentul LED-ului.

MONTAREA

ATTENZIONE: următoarele lucrări trebuie efectuate atunci când sistemul este scos de sub tensiune!

ATTENZIONE: pentru îndepărtarea tastelor frontale, consultați **Fig. E și I**. Acționați asupra punctelor indicate. Nu acționați asupra altor puncte: acest lucru ar putea deteriora iremediabil dispozitivul!

Consultați schema de conexiuni (**Fig. L**) și **Fig. D/H** pentru terminale.
Terminalele sunt numerotate, iar dispozitivul trebuie să fie cablat după cum urmează:
1. Ieșire graduată
2. Neconectat
3. Intrare auxiliară 2
4. Intrare auxiliară 1
5. Fază de alimentare
6. Nul de alimentare.

ATTENZIONE: asigurați-vă că instalați o siguranță F1AH 250 Vca pe fază.

ALTE RESTRICȚII:
Conductorii trebuie împinși în partea de jos a cutiei astfel încât să nu intre în contact cu pereții variatorului(**a se vedea figura 0**).
Nu instalați termostate sau termostate cu ceas lângă variatorul conectat (**a se vedea Fig. N**).
Max. 1 controler pe cutie rotundă/pătrată.
Max. 2 controlere pe cutie dreptunghiulară; dacă sunt instalate 2 controlere în aceeași cutie, sarcinile maxime care pot fi controlate de fiecare controler trebuie să fie reduse cu 50% (**a se vedea Fig. M**).
Nu este permisă instalarea mai multor produse unul lângă altul în același recipient: este necesar să se introducă un modul de acoperire între două dispozitive electronice (**a se vedea Fig. M**).
Controlerul nu are o întrerupere mecanică în circuitul principal și, prin urmare, nu asigură o izolare galvanică.
Trebuie să se considere întotdeauna că circuitul de pe partea de sarcină este sub tensiune.

PROGRAMARE

Pentru a putea programa și utiliza întrerupătorul cu variator, precum și sistemul smart home (casă inteligentă), trebuie să descărcați aplicația Home Gateway din Play Store sau App Store.
Date de instalare a rețelei Zigbee
Codul de instalare: 0011223344556677889 9AABBCCDDEEFF
CRC: 0x8F52

ÎNTREȚINERE

Acest dispozitiv este proiectat astfel încât să nu necesite întreținere specială. Pentru curățare, dacă este nevoie, folosiți o lavetă uscată.

DATE TEHNICE

Alimentare	100 - 240 V c.a., 50/60 Hz
Intrări auxiliare	2 (Tensiune de alimentare de la rețea)
Lungime maximă a cablului intrărilor auxiliare	50 m
Putere maximă disipată	5,7 W
Nr. de module Chorusmart	GWA1221: 1
	GWA1222: 2
Conexiuni radio	Zigbee (IEEE 802.15.4)
Putere la ieșire	Zigbee 10 dBm
Raza de transmisie	Exterior:100 m*
Tip de sarcină	4-75 W (100 Vca)** 4-150 W (240 Vca)**
	4-75 W (100 Vca)** 4-150 W (240 Vca)**
	4-75 W (100 Vca)** 4-150 W (240 Vca)**
	4-75VA (100 Vca)** 4-150VA (240 Vca)**
Elemente de vizualizare	LED de stare RGB
Terminale	Cu șurub, secțiune max. 1,5 mm^2
Mediu de utilizare	În interior, în locuri uscate
Temperatura de funcționare	-5 °C ÷ +45 °C
Temperatura de depozitare	-25°C ÷+70°C
Umiditate relativă (fără condensare)	Max 93%
Grad de protecție	IP20***
Certificări	Zigbee 3.0
Standarde de referință	Directiva RoHS 2011/65/UE + 2015/863
	Directiva RED 2014/53/UE
	EN 60669-2-1
	EN 60669-1
	EN IEC 63000
	EN 301 489-1
	EN 301 489-17
	EN 300 328

* ATENȚIE: debitul interior este influențat de condițiile de instalare (de exemplu, numărul și tipul de pereți dintre dispozitive); pe care, este o bună practică să se efectueze întotdeauna teste pentru a determina dacă debitul corespunde cerințelor.
** Respectați sarcina minimă indicată pentru a evita semnalizările false de defecțiuni sau comportamentele nedorite. Folosiți lămpi care pot fi atenuate pe o scară continuă și nu becuri a căror luminozitate poate fi reglată doar în funcție de praguri predefinite.
*** Cu tasta montată.

SLOVENŠČINA

- Varnost naprave lahko zagotovite le z upoštevanjem varnostnih navodil in navodil za uporabo; zato jih morate shraniti. Prepričajte se, da bosta ta navodila dobila tako inštalater kot končni uporabnik.
- Izdelek mora biti namenjen le za uporabo, za katero je bil posebej zasnovan. Vsaka drugačna uporaba se šteje za neprimerno in/ali nevarno. V primeru dvoma se obrnite na službo za tehnično pomoč proizvajalca GEWISS.
- Izdelka ni dovoljeno predelovati. Kakršna koli predelava izniči garancijo in lahko ogrozi varnost pri uporabi izdelka.
- Proizvajalec ne more biti odgovoren za morebitno škodo, ki je posledica nepravilne ali napačne uporabe in nedovoljene predelave kupljenega izdelka.

Kontaktna točka je navedena skladno z veljavnimi evropskimi direktivami in uredbami:
GEWISS S.p.a. Via A. Volta, 1 - 24069 Cenate Sotto (BG) - Italija
Tel.: +39 035 946 111 - qualitymarks@gewiss.com

POZOR: Pred začetkom montaže ali katerega koli drugega posega na napravi izklopite omrežno napetost.

Če je na opremi ali na embalaži simbol prečrtanega smetnjaka, to pomeni, da je treba izdelek ob koncu življenjske dobe zavreči ločeno od splošnih odpadkov. Uporabnik mora odsluženi izdelek odnesti v center za ločeno zbiranje odpadkov, ali pa ga ob nakupu novega izdelka vrniti trgovcu. Pri prodajalcih s prodajno površino najmanj 400 m^2 lahko izdelke, ki jih je treba zavreči in so manjši od 25 cm, izročite brezplačno brez obveznosti nakupa. Ustrezno odstranjevanje odslužene opreme ze recikliranje, predelavo in okolju prijazno odlaganje odpadkov prispeva k preprečevanju morebitnih negativnih učinkov na okolje in zdravje ter spodbuja vnovično uporabo in/ali recikliranje materialov, ki sestavljajo opremo. GEWISS se aktivno vključuje v postopke, s katerimi se omogoča vnovična uporaba, recikliranje in zbiranje električnih ter elektronskih naprav.

VSEBINA KOMPLETA

1 povezani modul za senčenje za žaluzije
1 Priročnik za namestitev (za celotno različico priročnika za namestitev in uporabo skenirajte kodo QR).

SPLOŠNE INFORMACIJE

Podometno priključena naprava z dvema aksialno upravljanima sprednjima gumboma za krmiljenje in upravljanje žarnic z žarilno nitko, halogenskih, LED in fluorescentnih sijalk (240Vac 4-150W) ter za bremena, ki jih poganjajo elektronski transformatorji (240Vac 4-150VA). Način usmerjanja bremena trailing edge. Na sprednji strani ima naprava dva osna gumba za vklop/izklop (kratek stisk) in za upravljanje osvetljenosti povezanega bremena (Daljši pritisk). Z napravo, uporabljeno v kombinaciji z OKVIRJEM EGO SMART, je omogočeno pošiljanje dveh dodatnih krmilnih signalov Zigbee prek sprednjih tipk naprave, ko na OKVIRJU EGO SMART omogočite način dvojnega delovanja oziroma funkcijo "SHIFT". Napravo je možno kombinirati in upravljati prek protokola Zigbee z vseh povezanih Zigbee naprav, vključno s povezano tipkovnico s 4 krmilnimi tipkami (GWA1291). Naprava deluje kot Zigbee usmerjevalnik, t.j. sporočila Zigbee posreduje drugim napravam.
Naprava ima 2 vhoda (na katera se poveže pomožne aksialne krmilne tipke, tradicionalne tipke in stikala, senzorje, itd.) za lokalno upravljanje in uravnavanje bremena, priključenega na tipko ali za posredovanje ukazov in stanj naprav Zigbee.
Če tipke niso vgrajene, lahko s pritiskom sprednje tipke (**glejte sl. C in G, točka** ①), ki jo dosežete z izolirnimi inštrumenti za električna dela do 2500 V AC, odprete in zaprete omrežje Zigbee ter obnovite tovarniške nastavitve na napravi (Factory Reset).
OPOMBE: Napravo je treba opremiti z eno od dveh razpoložljivih sprednjih tipk: z difuzorjem ali predpripravljeno za vstavitev ene od ploščic s simbolom (kode ploščic GW105xxA). GWA1221 je treba opremiti s tipkama GW1x553S (ploščica ni vključena) ali GW1x557S; GWA1222 je treba opremiti s tipkama GW1x554S (ploščice niso vključene) ali GW1x558S.

FUNKCIJE

Naprava prejema ukaze in izvaja vklope in uravnavanje za breme, povezano na izhod. Predvideni načini upravljanja so naslednji:
- VKLOP/IZKLOP
- Relativno upravljanje osvetljenosti (poveča/zmanjša osvetljenost, zaustavitev upravljanja)
- Absolutno upravljanje osvetljenosti (nastavi vrednost % osvetljenosti)
- TEMPIRAN VKLOP/IZKLOP
- SCENARIJ

VKLOP/IZKLOP
Po prejemu ukaza ON ali Toggle, naprava vklopi breme in ga privede na shranjeno vrednost osvetljenosti oziroma na zadnjo vrednost osvetljenosti, pri kateri se dejansko nahaja pri kateremkoli ukazu pred izklopom.
Pri prejemu ukaza OFF ali Toggle, naprava ugasne breme.
Doseganje želene vrednosti osvetljenosti in izklop obremenitve se izvedeta postopoma ali takoj.
RELATIVNO UPRAVLJANJE OSVETLJENOSTI
Nivo osvetljenosti bremena lahko upravljate s podaljšanim pritiskom sprednjih gumbov naprave za senčenje (Zgornji gumb za povečanje osvetljenosti in spodnji gumb za zmanjšanja osvetljenosti).
ABSOLUTNO UPRAVLJANJE OSVETLJENOSTI
Nivo osvetljenosti bremena lahko upravljate preko aplikacije tako, da izberete želeno vrednost osvetljenosti.
Uravnavanje največjega in najmanjšega krmiljenja bremena
Preko aplikacije je možno upravljati vrednosti največjega in najmanjšega krmiljenja bremena tako, da slednje ustreza najnižjim in najvišjim nivojem osvetljenosti uporabljenega bremena. Upravljanje teh vrednosti je potrebna tudi zato, da se izognete pojavom utripanja pri upravljanju ravni svetlosti bremena.
TEMPIRAN VKLOP/IZKLOP
Po prejemu tega ukaza naprava vklopi breme in hkrati aktivira števec časa, po koncu katerega vrne breme v stanje, ko je IZKLOPLJENO. Čas lahko namestite preko aplikacije.
SCENARIJ
Naprava ima v pomnilniku shranjen en ali več scenarijev, pri vsakemu od njih je natančno določeno stanje (vklop ali izklop) in ciljna osvetlitev.
Upravljati je možno do največ 16 scenarijev.
Preklop je povezan s senzorjem prisotnosti/odsotnosti
Naprava lahko aktivira breme potem, ko daljinski senzor zazna gibanje/prisotnost. Ko daljinski senzor zazna prisotnost/gibanje, naprava vklopi breme in ga dvigne na predhodno nastavljeno vrednost osvetljenosti. Naprava lahko istočasno upravlja do največ 5 senzorjev.
Preklop je povezan z binarnim senzorjem
Naprava vklopi/izklopi breme na podlagi spremembe stanja splošnega daljinskega senzorja, ki odda signal o spremembi svojega stanja (resnično/neresnično). Naprava lahko istočasno upravlja do največ 5 senzorjev.
Pomožni vhodi
Naprava ima dva neodvisna pomožna vhoda, ki se ju lahko uporabi za nadzor lokalnega bremena (poleg sprednje tipke) ali za pošiljanje neodvisnih krmilnih ukazov Zigbee drugim napravam v omrežju Zigbee. Oba pomožna vhoda lahko priključite na fazo ali na ničlo (ni dovoljena povezana enega vhoda na fazo, drugega pa na ničlo, **glejte s. L, 2**). Vsak od obeh vhodov lahko opravlja spodnje funkcije:
- Nadzor lokalnega bremena
- Pošiljanje ukazov ali stanj Zigbee naprav
  - Upravljanje vklopa/izklopa/preklopa
  - Upravljanje tempiranega vklopa (luč na stopnicah)
  - Stanje žičnih senzorjev (binarno stanje 0/1)
  - Krmiljenje zaves in senčil z enojnim ali dvojnim gumbom, s funkcijo z zadržanjem ali brez
  - Upravljanje zatemnilnika z enojno ali dvojno tipko
  - Alarm
  - Upravljanje scenarija

Dvojna funkcija (SHIFT)
Če je naprava vgrajena v OKVIR EGO SMART, omogoča upravljanje še ene dodatne funkcije, ki je povezana s pritiskom ene od sprednjih tipk. Ko s pritiskom ene od sprednjih tipk omogočite funkcijo "SHIFT" na OKVIRJU EGO SMART, lahko upravljate pošiljanje dveh različnih ukazov ali scenarijev Zigbee drugim napravam v sistemu.
Sprednja LED lučka stanja
Prilagoditev svetlosti LED lučk v stanju vklopa ali izklopa bremena (nočna lokacija).

SIGNALI STANJA

LED lučka	Stanje
Rdeča, sveti neprekinjeno	Naprava ni konfigurirana
Rdeča, utripajoča	Alarm za preobremenitev*
Rumena, sveti neprekinjeno	Vklop naprave ali opozorilo za prekomerno temperaturo**
Modra, sveti neprekinjeno, 100% svetlost	Normalno delovanje (privzeto): breme vključljeno
Modra, sveti neprekinjeno, 50% svetlost	Normalno delovanje (privzeto): breme izključljeno
Modra, utripajoča	Uravnavanje osvetlitve v teku
Zelena, sveti neprekinjeno	Odpiranje omrežja Zigbee
Izmenično zelena/rdeča	Ponastavitev privzetih vrednosti

Alarmi
*** Preobremenitev:** ko je zaznana prekomerna absorpcija, se breme izklopi in LED lučka utripa rdeče (en utrip na sekundo). Ko odpravite vzrok sprožitve, pošljite ukaz napravi prek aplikacije ali lokalno. Naprava izvede test, da preveri, ali je bil pogoj za alarm presežen. Naprava doseže najvišjo vrednost osvetljenosti za največ 15 sekund, medtem ko LED lučka še naprej utripa rdeče (trije utripi na sekundo). Če je pogoj alarma presežen, se breme vrne v zahtevano stanje preko predhodno prejetega ukaza in LED se vrne k prikazovanju stanja obremenitve.
****Prekomerna temperatura:** ko je zaznano notranje pregrevanje, se breme dvigne na 10 % osvetljenost in LED svetli rumeno. Naprava zazna samo ukaz IZKLOP. LED sveti rumeno, dokler se ne zažene postopek preverjanja preseganja alarma. Ko je vzrok sprožitve alarma odpravljen, pošljite ukaz napravi prek aplikacije ali neposredno s kraja. Po prejemu ukaza naprava za 15 sekund pripelje breme do maksimalne vrednosti svetlosti za 15 sekund, med katerimi LED utripa rumeno (en utrip na sekundo). Če je temperatura ostane pod pragom za alarm, se breme vrne v zahtevano stanje preko predhodno prejetega ukaza in LED se vrne k prikazovanju stanja obremenitve.
Odpiranje/zapiranje omrežja Zigbee
Enkrat pritisnite sprednjo tipko (**glej sl. C in G, točko** ①), da odprete omrežje Zigbee (vključen Permit Join) in omogočite drugim napravam, da se povežejo v omrežje Zigbee. Sprednja LED lučka se obarva zeleno. Znova pritisnite, da zaprete omrežje. Omrežje Zigbee se samodejno zapre 15 minut po odpiranju.
Tovarniška ponastavitev
Če želite napravo ponastaviti in jo povrniti na tovarniške vrednosti, pritisnite in več kot 10 sekund zadržite sredinsko tipko (**glej sl. C in G, točko** ①).

OBNAŠANJE OB IZPADU IN OBNOVITVI

CHORUSMART

IT EN FR ES DE PT RO SL HU TR AR IW MK SQ HR

HÁLÓZATI AXIÁLIS DIMMER MODUL
موديول التبديل المحوري المتصل للمخفّت
BAGLI EKSENEL DİMMER MODÜLÜ
מודול עמעם צירי מחובר

GWA1221

GWA1222

B

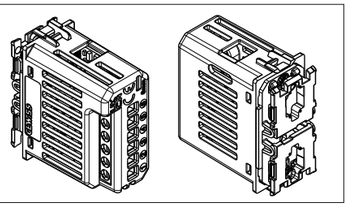

F

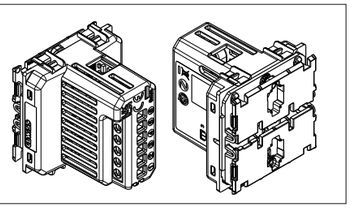

C

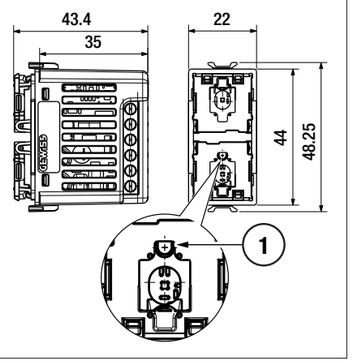

G

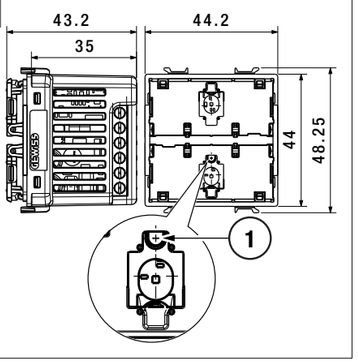

D

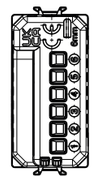

H

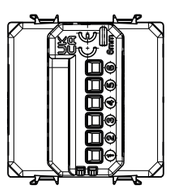

E

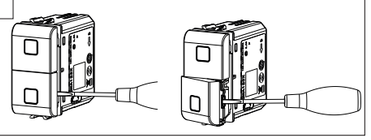

I

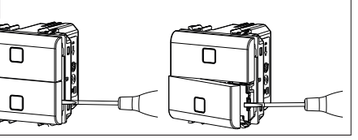

L

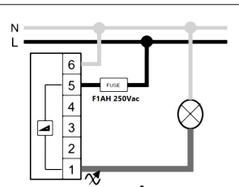

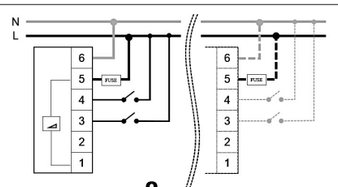

M

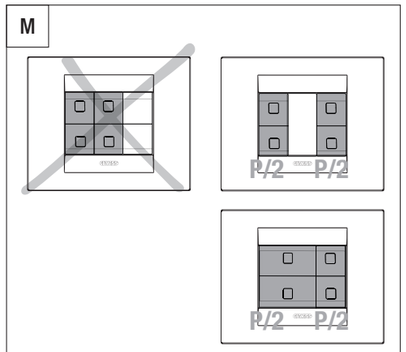

N

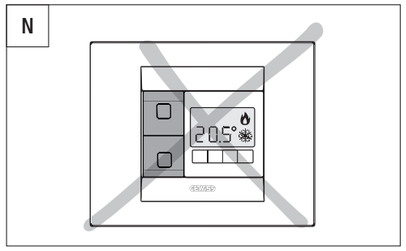

O

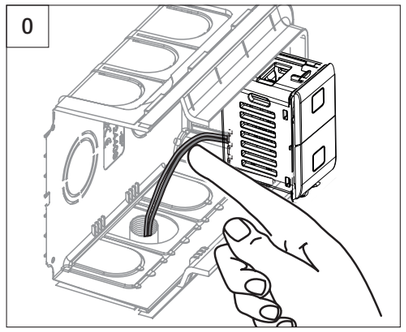

MAGYAR

- A készülék biztonságát csak a használati és biztonsági utasítások betartása biztosítja; ezért mindenképpen őrizze meg. Győződjön meg arról, hogy ezeket az utasításokat megkapja a termék végfelhasználója, illetve az, aki felszereli a terméket.
- Ezt a terméket csak arra szabad használni, amire kifejezetten tervezték. Minden más használat veszélyes és/vagy helytelen. Kétség esetén lépjen kapcsolatba a GEWISS műszaki ügyfélszolgálatával.
- A terméket nem szabad módosítani. Minden módosítás semmissé teszi a garanciát, és veszélyessé válhat a termék.
- A gyártó nem felel a vásárolt termék megváltoztatásából, hibás vagy helytelen használatából eredő esetleges károkért.

Az alkalmazandó uniós irányelvek és rendeletek céljainak megfelelően feltüntetett kapcsolattartó pont:

GEWISS S.p.a. Via A. Volta, 1 - 24069 Cenate Sotto (BG) - Italy
Tel.: +39 035 946 111 - qualitymarks@gewiss.com

FIGYELEM: Áramtalanítson, mielőtt beszereli, vagy bármilyen egyéb műveletbe kezd a készülékkel.

Ha fel van tüntetve a berendezésen vagy a csomagoláson, az áthúzott hulladékgyűjtő azt jelzi, hogy a terméket elkülönítve kell gyűjteni az élettartama végén. Mikor már nem használják, a felhasználó feladata, hogy a terméket eljuttassa a megfelelő, szelektív hulladékgyűjtőbe, vagy visszaadja a viszonteladónak, amikor egy új terméket megvásárol. A legalább 400 m^2 értékesítési területű viszonteladóknál ingyen leadhatóak, vásárlási kötelezettség nélkül, a 25 cm-nél kisebb méretű, ártalmatlanítandó termékek. Az üzemen kívül helyezett berendezés megfelelő eltávolítása újrahasznosításhoz, kezeléshez és környezetbarát eltávolításhoz hozzájárul a környezetre és az egészségre gyakorolt negatív hatások csökkentéséhez, és elősegíti a berendezés anyagainak újrafelhasználását és/vagy újrahasznosítását. A GEWISS aktívan részt vesz azokban a műveletekben, melyek az elektromos és elektronikus berendezések helyes begyűjtését, újrahasznosítását, és hasznosítását segítik elő.

A CSOMAG TARTALMA

1 db Hálózati axiális dimmer modul
1 db Telepítési kézikönyv (a telepítési és használati útmutató teljes verziójához olvassa be a QR-kódot).

ÁLTALÁNOS TUDNIVALÓK

Süllyesztett hálózati készülék, axiális működtetésű két elülső nyomógombbal, izzólámpák, halogénlámpák, ledek e fluoreszkáló lámpák (240Vac 4-150W) vezérlésére és szabályozására, valamint elektronikus transzformátorok által vezérelt terhelésekhez (240Vac 4-150VA). Trailing edge terhelésvezérlési üzemmód. A készülék előlapján két axiális gomb található a be- és kikapcsoláshoz (rövid ideig tartó megnyomás) és a csatlakoztatott terhelés fényerejének beállításához (hosszú ideig tartó megnyomás). A készülékkel, az EGO SMART BURKOLATTAL együtt használva lehetőség van két további Zigbee parancs küldésére, amelyek a készülék előlapi gombjairól aktiválhatók, ha az EGO SMART BURKOLATRÓL engedélyezve van a dupla funkció vagy a "SHIFT" funkció üzemmód. Az eszköz a Zigbee-n keresztül párosítható és vezérelhető az összes Zigbee-hez csatlakoztatott eszközzel, beleértve a csatlakoztatott 4 parancsos nyomógombos panelt (GWA1291). A készülék Zigbee „routerként" működik, vagyis továbbítja a Zigbee üzeneteket más eszközöknek.
2 bemenettel felszerelve (amelyekhez kiegészítő axiális vezérlők, hagyományos gombok és kapcsolók, érzékelők, stb. csatlakoztathatók) a rákapcsolt terhelés helyi beállításának és vezérlésének replikálására vagy Zigbee parancsok és állapotok küldésére.
A felszerelt gombok nélkül hozzáférhet az elülső nyomógombhoz (**Lásd C és G ábra,** ①. pont), amely 2500 Vac elektromos munkákhoz alkalmas szigetelt szerszámmal megnyomva lehetővé teszi a Zigbee hálózat nyitását és zárását, valamint a készülék gyári beállításainak, konfigurációjának visszaállítását (Factory Reset).
MEGJEGYZÉS: Az eszközt a rendelkezésre álló kétféle előlapi gomb egyikével kell befejezni: diffúzorral, vagy az egyik szimbólummal ellátott lencse beilleszthetősége az (GW105xxA lencsekód). A GWA1221-et GW1x557S vagy GW1x553S (Lencse nincs benne) gombokkal kell kiegészíteni; a GWA1222-t a GW1x558S vagy GW1x554S (Lencsék nincsenek benne) gombokkal kell kiegészíteni.

FUNKCIÓK

A készülék parancsokat fogad, és a kimenetre csatlakoztatott terhelés felé működtetéseket és beállításokat hajt végre. A tervezett végrehajtás a következő típusú:
- ON/OFF
- A fényerő kapcsolódó beállítása (fényerő növelése/csökkentése, beállítás stop)
- Fényerő abszolút beállítása (% fényerőérték beállítása)
- ON IDŐZÍTETT/OFF
- FORGATÓKÖNYV

ON/FF
A ON vagy Toggle parancs fogadásakor a készülék bekapcsolja a terhelést az elmentett fényerőértékre, azaz arra az utolsó fényerőértékre, amelyen a kimenet bármely parancs hatására a kikapcsolás előtt állt.
Az OFF vagy Toggle parancs fogadásakor a készülék kikapcsolja a terhelést.
A kívánt fényerőérték elérése és a terhelés kikapcsolása fokozatosan vagy azonnal történik.
RELATÍV FÉNYERŐ-BEÁLLÍTÁS
A terhelés fényerő szintje a dimmer elülső gombjainak hosszan tartó nyomásával állítható be (a felső gomb a fényerő növeléséhez, az alsó gomb a fényerő csökkentéséhez).
ABSZOLÚT FÉNYERŐ-BEÁLLÍTÁS
A terhelés fényereje az alkalmazásból a kívánt fényerő érték kiválasztásával állítható be.
A terhelés vezérlési minimum és maximum beállítása
Az alkalmazason keresztül lehetőség van a maximális és minimális terhelés-vezérlési értékek beállítására, hogy azok megfeleljenek a használt terhelés minimális és maximális fényerő küszöbértékének. Ezeknek az értékeknek a beállítására azért is szükség van, hogy elkerülje a villódzást a terhelés fényerősségének beállításakor.
ON IDŐZÍTETT/OFF
A parancs fogadásakor a készülék bekapcsolja a terhelést, és ezzel egyidejűleg aktiválja az időzítés számlálását, amely után a terhelést visszakapcsolja OFF állapotba. Az időzítés időtartamát az app szabályozhatja.
FORGATÓKÖNYV
Az eszköz képes megjegyezni és végrehajtani egy vagy több forgatókönyvet úgy, hogy mindegyikhez meghatározott fényerő-szint célértéket és (ON/OFF) állapotot rendel.
A maximális kezelhető forgatókönyvek száma 16.
Jelenlét-/mozgásérzékelőhöz társított kapcsolás
A készülék képes aktiválni a terhelést egy távérzékelő mozgás-/jelenlétérzékelését követően. Amikor a távérzékelő jelenlétet/mozgást érzékel, a készülék bekapcsolja a terhelést és az az előre beállított fényerő értékre állítja. A készülék akár 5 érzékelőt is képes kezelni egyszerre.
Bináris érzékelőhöz társított kapcsolás
A készülék képes aktiválni/deaktiválni a terhelést egy általános távérzékelő állapotváltozását követően, amely jelzi saját állapotának (igaz/hamis) megváltozását. A készülék akár 5 érzékelőt is képes kezelni egyszerre.
Segéd bemenetek
A készülék két független segédbemenettel van ellátva, amelyek segítségével a helyi terhelés ellenőrizhető (az elülső gombon kívül), vagy független Zigbee parancsok küldhetők a Zigbee hálózatban lévő egyéb működtető eszközöknek. A két segédbemenet egyaránt csatlakoztatható a fázishoz vagy a nullához (Nem megengedett, hogy az egyik bemenet a fázisra, a másik a nullára legyen kötve, lásd az **L,2 ábrát**).
Mindegyik bemenet végrehajthatja az alább felsorolt funkciók egyikét:
- Helyi terhelés ellenőrzése
- Zigbee parancsok vagy állapotok küldése
  - ON/OFF/TOGGLE parancs
  - Időzített ON parancs (lépcsőház világítás)
  - Vezetékes érzékelők állapota (bináris állapot 0/1)
  - A Napellenzők és redőnyök egy-vagy kétgombos vezérlése vészhelyzet-vezérléssel vagy anélkül
  - Egyszeres vagy dupla nyomógombos világításszabályozás
  - Riasztás
  - Forgatókönyv Parancs

Kettős funkció (SHIFT)
Ha az eszköz egy EGO SMART burkolatba van szerelve, akkor lehetővé teszi egy második funkció kezelését, amely az elülső gombok megnyomásához kapcsolódik. Miután az EGO SMART burkolat "SHIFT" funkciója engedélyezve van, az egyik elülső gomb megnyomásával kezelhető a Zigbee forgatókönyvek egy két külön parancs küldése a rendszer más eszközeire.
Elülső LED állapotjelzés
A LED fényerejének testreszabása a két be- és kikapcsolt terheléses állapotban (éjszakai lokalizáció).

ÁLLAPOTJELZÉSEK

LED	Állapot
Pirosan világít	Az eszköz nincs konfigurálva
Pirosan villog	Túlterhelés riasztás*
Állandó sárga	Készülék indítás vagy túlmelegedés riasztás**
Folyamatos kék 100%-os fényerő	Normál működés (alapértelmezett): bekapcsolt terhelés
Folyamatos kék 50%-os fényerő	Normál működés (alapértelmezett): kikapcsolt terhelés
Villogó kék	Fényerő beállítása folyamatban
Zölden világít	Zigbee hálózat nyitás
Váltakozó zöld/piros	Visszaállítás alapértelmezettre

Riasztások
*** Túlterhelés:** túlzott áramfelvétel észlelésekor a terhelés kikapcsol, és a LED pirosan villog (másodpercenként egy villanás). A kiváltó ok megszüntetése után küldjön parancsot az eszköznek az alkalmazáson keresztül vagy közvetlenül helyben. A készülék tesztet hajt végre annak ellenőrzésére, hogy a riasztási feltételt túlléptek-e. A terhelést 15 másodpercig maximális fényerőre állítja, amely alatt a LED pirosan villog (másodpercenként három villanás). Ha a riasztási feltételen túllép, a terhelés a korábban kapott parancson keresztül a kívánt állapotba kerül, és a LED visszatér a terhelés állapotának jelzésére.
****Túlmelegedés:** belső túlmelegedés észlelésekor a terhelés 10%-os fényerőre csökken, a LED pedig sárgára vált. A készülék csak az OFF parancsot fogadja. A LED folyamatosan sárgán világít, amíg a riasztason való túljutás ellenőrzési eljárása el nem indul. Ha a riasztás oka megoldódott, küldjön parancsot a készüléknek az alkalmazáson keresztül vagy közvetlenül helyben állítson rajta. A parancs fogadásakor a készülék 15 másodpercre maximális fényerőre állítja a terhelést, amely alatt a LED sárgán villog (másodpercenként egy villanás). Ha a hőmérséklet a riasztási küszöbérték alatt marad, a terhelés a korábban kapott parancson keresztül a kívánt állapotba kerül, és a LED visszatér a terhelés állapotának jelzésére.

Zigbee hálózat nyitás/zárás
A Zigbee hálózat megnyitásához (Permit Join aktiválás), lehetővé téve, hogy más eszközök is csatlakozzanak a Zigbee hálózathoz, nyomja meg egyszer az elülső gombot (**Lásd C és G ábra,** ① pont). Az elülső LED zöldre vált. Nyomja meg újra a hálózat bezárásához. A Zigbee hálózat azonban a kinyitása után 15 perccel bezárul.
Factory Reset
Az eszköz visszaállításához és a gyári állapotba való visszajuttatásához, tartsa lenyomva a középső helyi gombot (**Lásd C és G ábra,** ① pont), több mint 10 másodpercig.

VISELKEDÉS A BETÁPLÁLÁS VISSZAÁLLÍTÁSÁNÁL ÉS LEESÉSKOR

Amikor a feszültség csökken, a készülékhez csatlakoztatott terhelés betáplálása megszakad. Amikor a feszültség helyreáll, a készülék végrehajtja az indítási folyamatot, amit a folyamatosan sárgán világító LED jelez. Az eljárás végén a terhelési állapot visszáll az áramkieses előtti állapotra, vagy a konfigurációs fázis során egy előre beállított állapotba. Ügyanez vonatkozik a LED viselkedésére is.

ÖSSZESZERELÉS

FIGYELEM: a következő műveleteket áramtalanított rendszerrel kell elvégezni!

FIGYELEM: az elülső gombok eltávolításához lásd **az E és I ábrát**. A megadott pontokon fogja meg. Máshol ne fogja meg: helyrehozhatatlanul károsíthatja a készüléket!

Lásd a bekötési rajzot (**L. ábra**) és **D/H ábra** a kapcsokhoz.
A kapcsok számozottak, és a készülék az alábbiak szerint van bekötve:
1. Dimmerelt kimenet
2. Nem csatlakoztatott
3. 2. segédbemenet
4. 1. segédbemenet
5. Tápfeszültség fázis
6. Tápfeszültség nulla.

FIGYELEM: a fázisra F1AH 250Vac biztosítékot szereljen fel.

TOVÁBBI KORLÁTOZÁSOK:
A vezetékeket úgy kell a doboz aljára tolni, hogy ne érintkezzenek a dimmer falával (**lásd az O ábrát**).
Ne helyezzen el termosztátokat vagy óratermosztátokat a hálózatos dimmer mellé (**lásd az N ábrát**).
Max. 1 szabályozó kerek/négyzetes dobozonként.
Max. 2 db szabályozó téglalap alakú dobozonként; ha 2 szabályozó van beszerelve ugyanabba a dobozba, akkor az egyes szabályozók által vezérelhető maximális terhelést 50%-kal csökkenteni kell(**lásd az M ábrát**).
Nem megengedett több termék egymás mellé telepítése ugyanabban a keretbe: két elektronikus eszköz közé be kell helyezni egy vakmodult (**lásd az M. ábrát**).
A szabályozó nem rendelkezik mechanikus megszakítással a főáramkörben, ezért nem biztosít galvanikus leválasztást.
A terhelési oldalon a kört mindig feszültség alatt állónak kell tekinteni.

PROGRAMOZÁS

A dimmer, valamint a csatlakoztatott okosotthon rendszer programozásához és használatához le kell töltenie a Home Gateway alkalmazást a Play Store vagy az App Store áruházból.
Zigbee hálózati telepítési adatok
Telepítési kód: 00112233445566778899AABBCCDDEEFF
CRC: 0x8F52

KARBANTARTÁS

Ezt az eszközt úgy tervezték, hogy ne szoruljon különösebb karbantartásra. A tisztításhoz használjon száraz ruhát.

MŰSZAKI ADATOK

Áramellátás	100 – 240 V ac, 50/60 Hz	
Segéd bemenetek	2 (Hálózati tápfeszültség)	
Maximális kábelhossz kieg bemenetek	50 m	
Max disszipált teljesítmény	5,7 W	
Chorusmart modulok száma	GWA1221: 1	
	GWA1222: 2	
Rádiófrekvenciás csatlakozások	Zigbee (IEEE 802.15.4)	
Kimenő teljesítmény	Zigbee 10 dBm	
Átviteli tartomány	Kültér:100 m*	
Terhelés típusa		4-75W(100Vac)** 4-150W(240Vac)**
		4-75W(100Vac)** 4-150W(240Vac)**
		4-75W(100Vac)** 4-150W(240Vac)**
		4-75VA (100Vac)** 4-150VA (240Vac)**
Megjelenítő elemek	RGB állapotledek	
Kapcsok	Csavaros, max. 1.5 mm^2 metszetű	
Alkalmazási környezet	Beltér, száraz helyiség	
Alkalmazási hőmérséklet	-5°C ÷ +45°C	
Raktározási hőmérséklet	-25°C ÷+70°C	
Relatív páratartalom (kondenzáció nélkül)	Max 93%	
Védettségi fokozat	IP20***	
Tanúsítványok	Zigbee 3.0	
Vonatkozó szabályozások	2011/65/EU RoHS irányelv + 2015/863	
	2014/53/EU RED irányelv	
	EN 60669-2-1	
	EN 60669-1	
	EN IEC 63000	
	EN 301 489-1	
	EN 301 489-17	
	EN 300 328	

* FIGYELEM: a beltéri tartományt a beépítési körülmények (pl. a készülékek közötti falak száma és típusa) befolyásolják, ezért célszerű minden esetben vizsgálatokat végezni annak megállapítására, hogy a tartomány kielégíti-e a használati igényeket.
** Tartsa be a megadott minimális terhelést, hogy elkerülje a téves hibajelzéseket vagy a nem kívánt viselkedést. Használjon olyan lámpákat, amelyek fényereje folyamatos skála mentén állítható, és ne olyan lámpákat, amelyek fényereje csak előre meghatározott küszöbértékek szerint állítható.
*** Felszerelt gombbal.

TÜRKÇE

- Cihaz güvenliği yalnızca güvenlik ve kullanım talimatlarına uyulması durumunda garanti edilir, bu nedenle bunları elinizin altında bulundurunuz. Bu talimatların montör ve son kullanıcı tarafından alındığından emin olunuz.
- Bu ürün yalnızca tasarlandığı amaç için kullanılmalıdır. Diğer her türlü kullanım uygunsuz ve/veya tehlikeli kullanım olarak kabul edilmelidir. Şüphe edilmesi durumunda, GEWISS SAT Teknik Destek Servisi ile irtibat kurunuz.
- Üründe değişiklik yapılmamalıdır. Yapılacak herhangi bir değişiklik ürün garantisinin iptaline yol açacak olup, ürünü tehlikeli bir hale getirebilir.
- İmalatçı, ürünün uygunsuz ya da yanlış kullanımı veya kurcalanmasından kaynaklanacak hiçbir hasardan sorumlu tutulamaz.

Geçerli AB yönergelerinin ve yönetmeliklerinin yerine getirilmesi amacıyla belirtilen irtibat noktası:

GEWISS S.p.a. Via A. Volta, 1 - 24069 Cenate Sotto (BG) - İtalya
Tel.: +39 035 946 111 - qualitymarks@gewiss.com

DİKKAT: cihazı monte etmeden ya da üzerinde herhangi bir işlem yapmadan önce şebeke gerilimini kesin.

Ekipman ya da ambalaj üzerinde çarpı bulunan çöp kovası sembolü var ise, bu sembol ürünün kullanım ömrü bitiminde diğer genel atıklar arasına dahil edilmemesi gerektiği anlamına gelmektedir. Kullanıcı eskiyen ürünü bir atık ayrıştırma merkezine götürmeli ya da yeni bir ürün alırken satıcısına iade etmelidir. Boyutları 25 cm'den küçük olan ve bertarafa hazır ürünler, herhangi bir satın alma zorunluluğu olmaksızın, satış alanı en az 400 m^2 olan bayilere ücretsiz olarak gönderilebilir. Kullanılan cihazın çevre dostu bir şekilde bertaraf edilmesine yönelik etkin bir ayrıştırılmış atık toplama uygulaması ya da cihazın geri dönüştürülmesi, ortam ve insanların sağlığı üzerindeki olası olumsuz etkileri gidermeye yardımcı olmakta ve inşaat malzemelerinin yeniden kullanılmasını ve/veya geri dönüştürülmesini teşvik etmektedir. GEWISS, elektrikli ve elektronik ekipmanların doğru bir şekilde kurtarılması ve yeniden kullanımı veya geri dönüştürülmesine yardımcı olan çalışmalarda etkin olarak yer almaktadır.

PAKET İÇERİĞİ

1 bağlı eksenel dimmer modülü
1 Montaj Kılavuzu (Montaj ve kullanım Kılavuzu tam sürümü için QR kodunu tarayın).

GENEL BİLGİLER

Akkor, halojen, LED ve floresan lambalara (240V AC, 4-150W) komut vermek ve düzenlemek ve elektronik transformatörler tarafından kontrol edilen yükler için (240V AC, 4-150VA) eksenel aktivasyonlu iki ön basma düğmeye sahip bağlı sıva altı montaj cihazı. Arka kenar yük kontrol modu. Cihazın ön tarafında açma ve kapama (kısa basma) ve bağlı yükün parlaklığını düzenleme (uzun basma) için iki eksenel basma düğme vardır. EGO AKILLI LEVHA ile birlikte kullanılırsa, iki ek ZigBee komutu (EGO AKILLI LEVHA aracılığıyla ikili veya "DEĞİŞTİRME" işlevi etkinleştirildiğinde cihazın ön basma düğmeleri kullanılarak etkinleştirilir) gönderilebilir. Cihaz, 4 komutlu basma düğme paneli (GWA1291) dahil tüm bağlı ZigBee cihazları ile birlikte, ZigBee aracılığıyla kombine edilebilir ve kumanda edilebilir. Bir ZigBee "yönlendiricisi" olarak çalışır - diğer bir deyişle, ZigBee mesajlarını diğer cihazlara iletir.
Kendisine bağlı yükün yerel komutunu ve düzenlemesini çoğaltmak veya ZigBee komut ve durumlarını göndermek için 2 girişe (yardımcı eksen komutları, geleneksel basma düğmeler ve tek yönlü anahtarlar, sensörler vb. bağlanabilir) sahiptir.
Düğme tuşları monte edilmemişse ön basma düğmeye erişilebilir (**bkz. Şek. C ve G, nokta** ①); 2500V AC'ye kadar olan elektrik işleri için yalıtımlı aletlerle basıldığında, ZigBee ağını açar ve kapatır ve aynı zamanda fabrika koşullarını/cihazdaki yapılandırmayı sıfırlar (Fabrika Sıfırlaması).
NOTLAR: cihaz, mevcut iki tip ön düğme tuşundan biri ile tamamlanmalıdır: difüzör ile veya sembol içeren lenslerden birinin takılmasına izin verecek şekilde tasarlanmış olarak (lens kodları GW105xxA). GWA1221; GW1x553S (lens dahil değildir) veya GW1x557S düğme tuşu ile tamamlanmalıdır; GWA1222; GW1x554S (lensler dahil değildir) veya GW1x558S düğme tuşu ile tamamlanmalıdır.

İŞLEVLER

Cihaz komutları alır ve uygular ve çıkışa bağlı yük ile ilgili düzenlemeler yapar. Komut aşağıdaki gibi olabilir:
- AÇMA/KAPATMA
- Nispi parlaklık düzenlemesi (parlaklığı artırma/azaltma, düzenleme sonu)
- Mutlak parlaklık düzenlemesi (parlaklık % değerini ayarlama)
- AÇMA (ZAMANLAMALI) / KAPATMA
- SAHNE

AÇMA/KAPATMA
AÇIK veya Geçiş komutu alındığında cihaz, yükü açar ve kaydedilen parlaklık değerine getirir (yani, kapatmadan önce herhangi bir komutla çıkışa uygulanan son değer).
KAPALI veya Geçiş komutu alındığında cihaz, yükü kapatır.
İstenen parlaklık değeri ve yükün kapatılması kademeli olarak veya derhal sağlanır.
NİSPİ PARLAKLIK DÜZENLEMESİ
Yükün parlaklık seviyesi, dimmerin ön basma düğmelerine (parlaklığı artırmak için üstteki veya azaltmak için alttaki basma düğme) uzun basılarak düzenlenebilir.
MUTLAK PARLAKLIK DÜZENLEMESİ
Yükün parlaklık seviyesi, gerekli değer seçilerek uygulama üzerinden düzenlenebilir.
Maksimum ve minimum yük kontrolünün düzenlenmesi
Uygulama üzerinden, maksimum ve minimum yük kontrol değerlerini, kullanılan yükün minimum ve maksimum parlaklık eşiklerine karşılık gelecek şekilde düzenlemek mümkündür. Bu değerler, yük parlaklık seviyesinin düzenlenmesi sırasında herhangi bir titremeyi önlemek için de düzenlenmelidir.
AÇMA (ZAMANLAMALI) / KAPATMA
Bu komut alındığında cihaz yükü açar ve aynı zamanda sonunda yükün KAPATILDIĞI zamanlayıcı sayımını etkinleştirir. Zamanlamanın uzunluğu uygulama üzerinden düzenlenebilir.
SAHNE
Cihaz, her biriyle bir durumu (AÇIK/KAPALI) ve açıkça tanımlanmış bir hedef parlaklık seviyesini ilişkilendirerek bir veya daha fazla sahneyi saklayabilir ve yürütebilir.
Yönetilebilecek maksimum sahne sayısı 16'dır.
Varlık/hareket sensörü ile ilişkili anahtarlama
Cihaz, bir uzak sensör tarafından hareket/varlık algılanmasının ardından yükü etkinleştirebilir. Uzak sensör hareket/varlık algıladığında, cihaz yükü açar ve önceden ayarlanmış parlaklık değerine getirir. Aynı anda 5 adede kadar sensör yönetilebilir.
Bir ikili sensör ile ilişkili anahtarlama
Cihaz, genel bir uzaktan kumandalı sensör durumunu değiştirdiğinde ve bu değişimi bildirdiğinde (doğru/yanlış) yükü etkinleştirir / devre dışı bırakır. Aynı anda 5 adede kadar sensör yönetilebilir.
Yardımcı girişler
Cihaz, yerel yükü kontrol etmek (ön basma düğmeye ek olarak) veya ZigBee ağındaki diğer uygulama cihazlarına bağımsız ZigBee komutları göndermek için kullanılabilen iki adet bağımsız yardımcı girişe sahiptir. Bu her iki yardımcı giriş de faza ya da nötre bağlanabilir (ancak birinin faza ve diğerinin nötre bağlanmasına izin verilmez - **bkz. Şek. L, 2**).

עברית

- האחריות על בטיחות התקן הלה רק אם מקיימים את הוראות הבטיחות והשימוש, לכן שמור אותן בהישג יד. וזא שהוראות אלו מגיעות אל המנ־קין ואל הקבה.
- יש להשתמש במוצר זה רק למטרה שלשמה הוא תוכנן. designed. יש להתייחס לכל צורת שימוש אחרת כבלתי-מתאימה ו/או מוסוכנת. אם יש לך ספקות, צור קשר עם שירות התמיכה הטכני של GEWISS.
- אין לבצע שינויים במוצר. כל שינוי יבטל את האחריות ועלול להפוך את המוצר למסוכן.
- היצרן לא יישא בכל חבות לנזק אם נעשה שימוש במוצר באופן בלתי-ראוי או שגוי או אם בוצעה בו חבלה.
נקודת מגע שצוינה לצורך מילוי הנחיית והתקנות הרלוונטיות של האיחוד האירופי:

GEWISS S.p.a. Via A. Volta, 1 - 24069 Cenate Sotto (BG) - Italya
טל.: +39 035 946 111 - qualitymarks@gewiss.com

שים לב: יש לנתק את אספקת המתח הראשית לפני התקנת התקן או ביצוע כל עבודה עליו.

אם מופיע על הציוד או על האריזה סמל של פח-אשפה מחוק, המשמעות היא שאין לכלול את המוצר בפסולת כללית בסיום חיי העבודה שלו. על המשתמש לקחת את המוצר קדמיים למרכז מיון פסולת, או להחזירו לקמעונאי בעת רכישת אחד חדש. מוצרים מוכנים להשלכה שמידותיהם פחות מ-25 ס"מ יכולים להימסר ללא תשלום לסוכנים ששטח המכירות שלהם הוא לפחות 400 מ"ר, ללא כל מחיצות לרכישה. איסוף פסולת ממיינת יעיל עבור השלכה ידידותית לסביבה של ההתקן המשומש או מחזור שלו, עוזרים למנוע את ההשפעות השליליות הפוטנציאליות על הסביבה ועל בריאות בני האדם, ומעודדים שימוש חוזר ו/או מיחזור של חומרי הבנייה. GEWISS לוקחת חלק באופן פעיל בפעולות ששומרות על הניצול השימושי החוזר הנכונים או המחזור של ציוד חשמלי ואלקטרוני.

תכולת האריזה

1 מודול עמעום צירי מחובר אחד
1 מדריך התקנה (לגרסה המלאה של מדריך התקנה והשימוש, סרוק את קוד ה-QR).

מידע כללי

מכשיר להרכבה על הטיח מחובר עם שני לחצני לחיצה קדמיים עם הפעלה צירית, לשליטה וויסות נורות ליבון, הלוגן, לד וניאון (240V AC, 150W-4), ולעומסים הנשלטים על ידי שנאים מגנטיים ואלקטרוניים (240V AC, 150VA-4).
מצד בקרת עומסבקצה עוקב. ישנם שני כפתורי לחיצה צירית בחזית המכ־שיר, להפעלה וכיבוי (לחיצה קצרה) ולוויסות בהירות העומס המחובר (לחי־צה ארוכה). אם נעשה שימוש בשילוב עוממסברה RGO הכמה, ניתן לשלוח שתי פקודות ZigBee נוספות (מופעלות באמצעות לחצני הלחיצה הקדמיים של המכשיר כאשר הפונקציה הכפולה א "SHIFT" מופעלת באמצעות מסג־רת EGO הכמה). ניתן לשלב את ההתקן, ולשלוט בו דרך ZigBee, עם כל ההתקנים של ZigBee המחוברים לרבות לוח הלחצנים עם ארבע הפקודות (GWA1291). הוא פועל כ"נתב" ZigBee - במילים אחרות, הוא מעביר הודעות ZigBee לתתקנים אחרים.
יש לו 2 כניסות (שאליהן ניתן לחבר פקודות עזר צירית, לחצני לחיצה מסו־רתיים ומתגים חד-כיווניים, חיישנים וכו') לשכפול הפקודה המקומית וויסות העומס המחובר אליה, או לשליחת פקודות וטטוסים של ZigBee.
אם מקשי הכפתורים אינם מורכבים, ניתן לגשת ללחצן הלחיצה הקדמי (**ראה איור C ו-G, נקודה** ⑥).
בלחיצה עם כלים מבודדים למשימות חשמליות עד 2500V AC, הוא פותח וסוגר את רשת ה-ZigBee וגם מאפס את תנאי היצרן/תצורה במכשיר (Factory Reset).
הערות: יש להשלים את ההתקן עם אחד משני סוגי מקש לחצן חיצוניי־נים: מן מפסר אור או מתכנן כדי! לאפשר הכנסה של אחת העדשות עם הסימן (קודי עדשות GW105xxA). GWA1221 זקוק להשלמה עם GW1x553S (עדשה לא כלולה) או מקש לחצן GW1x557S; GWA1222 זקוק להשלמה עם GW1x554S (עדשות לא כלולות) או מקש לחצן GW1x558S.

פונקציות

המכשיר קולט ומיישם פקודות ויוצר וויסותים לגבי העומס המחובר ליציאה. הפקודה יכולה להיות:
- מופעל/כבוי
- ויסות יחסי של הבהירות (הגבהה/הנמכה של הבהירות, סוף ויסות)
- ויסות מוחלט של הבהירות (הגדר ערך אחוז בהירות)
- מופעל (מתוזמן)/כבוי
- תרחיש

מופעל/כבוי
כאשר מתקבלת פקודה ON או Toggle, המכשיר מפעיל את העומס ומביא אותו לערך הבהירות השמור (כלומר הערך האחרון שהוחל על הפלט באמצ־עות פקודה כלשהי לפני הכיבוי).
כאשר הפקודה OFF או Toggle מתקבלת, המכשיר מכבה את העומס.
ערך הבהירות הנדרש וכיבוי העומס מתקבלים באופן הדרגתי או מייד״.

ויסות בהירות יחסית
ניתן לוזסת את רמת הבהירות של העומס באמצעות לחיצה ארוכה על הכפ־תורים הקדמיים של העמעום (הלחצן העליון להגברת הבהירות, או התחתון להקטנתה).

ויסות בהירות מוחלט
ניתן לוזסת את רמת הבהירות של העומס באמצעות האפליקציה, תוך בחי־רת הערך הנדרש.

וויסות בקרת העומס המרבי והמינימלי
ניתן לוזסת באמצעות האפליקציה את ערכי בקרת העומס המרבי והמינימלי כך שיתאימו לספי הבהירות המינימלית והמקסימלית של העומס בשימוש. גם ערכים אלה יש לוסת כדי למנוע בהבה במהלך ויסות רמת בהירות העו־מס.

מופעל (מתוזמן)/כבוי
כאשר פקודה זו מתקבלת, המכשיר מדליק את העומס ובמקביל מפעיל את פסירת הטיימר שבסופה העומס נכבה. ניתן לוזסת את אורך התזמון באמצ־עות האפליקציה.

תרחיש
המכשיר יכול לאחסן ולבצע תרחיש אחד או יותר, לשייך סטטוס (ON/OFF) ורמת בהירות יעד מוגדרת בבירור לכל אחד מהם.
מספר התרחישים המקסימלי שניתן לנהל הוא 16.

הפעלה המשיכת לחיישן נוכחות/תנועה
המכשיר יכול להפעיל את העומס בעקבות זיהוי תנועה/נוכחות על ידי חיישן מרחוק. כאשר החיישן המרוחק מזהה תנועה/נוכחות, המכשיר מפעיל את העומס ומביא אותו לערך הבהירות שנקבע מראש. ניתן לנהל עד חמישה חיישנים בו-זמנית.

החלפה המשיכת לחיישן בינרי
המכשיר מפעיל/מבטל את העומס כאשר חיישן מרוחק כללי משנה את הסטטוס שלו נאמותת על שינוי זה (נכון/לא נכון). ניתן לנהל עד חמישה חיישנים בו-זמנית.

כניסות עזר
יש להתקן שתי כניסות עזר עצמאיות שניתן להשתמש בהן לשליטה על העומס המקומי (בנוסף ללחצן החזיתי) או כדי לשלוח פקודות ZigBee עצמאיות להתקני מימוש אחרים ברשת ה-ZigBee. ניתן לחבר את שתי כניסות העזר האלו לפעזה או לאפס (אבל אסור לחבר אחת לפעזה ואת השנייה לאפס - ראה איור L, 2).
כל כניסה יכולה לבצע את אחת הפונקציות הרשומות להלן:

חיבורי רדיו	ZigBee (IEEE 802.15.4)
הספק מוצא	ZigBee 10 dBm
רדיוס שידור	מחוץ לבית: 100 m*
סוג עומס	4-75W (100V AC)** 4-150W (240V AC)**
	4-75W (100V AC)** 4-150W (240V AC)**
	4-75W (100V AC)** 4-150W (240V AC)**
	4-75VA (100V AC)** 4-150VA (240V AC)**
רכיבי וידוא־ליזיה	LED סטטוס RGB
מחבררים	מוברג, חתך מקסימלי 1.5 מ"מ
סביבת שימוש	מקומות יבשים בתוך מבנים
טמפרטורת הפעלה	-5°C - +45°C
טמפרטורת אחסון	-25°C - +70°C
לחות יחסית (ללא עיבוי)	מקס' 93%
דרגת הגנה	IP20***
אישור	ZigBee 3.0
תקנים לסימוכין	הנחיית RoHS 2011/65/EU + 2015/863
	אדום דירקטיבה 2014/53/EU
	EN 60669-2-1
	EN 60669-1
	EN IEC 63000
	EN 301 489-1
	EN 301 489-17
	EN 300 328

*שים לב: הקיבולת משפעת מתנאי ההתקנה (למשל מספר וסוג הקירות בין ההתקנים), לכן תמיד מומלץ להריץ בדיקות כדי! לאשר שהקיבולת האמיתית עומדת בדרישות.
** יש בדיקות על העומס המינימלי המצוין כדי למנוע איתותים תקולים כוז־בים או התנהגות לא רצויה. יש להשתמש במנורות ניתנות לעמעום בקנה מידה רציף ולא במנורות שניתן לוזסת את בהירות! רק על בס"ס ספים מוגד־רים מראש.
*** כאשר מקש הלחצן מותקן.

العربية

- لا يمكن ضمان سلامة الجهاز إلا في حالة الالتزام بتعليمات السلامة والاستخدام، ولذا احتفظ بها في المتناول. واحرص على تسليم هذه التعليمات إلى فني التركيب والمستخدم النهائي.
- ويجب استخدام هذا المنتج للغرض المخصص من أجله فقط. استخدام الجهاز لأغراض أخرى يعد مخالفاً و/أو يمثل خطراً. وإذا راودك الشك، فاتصل بخدمة الدعم الفني لشركة GEWISS SAT.
- تجنب إدخال تعديلات على المنتج. إدخال أية تعديلات على المنتج يؤدي إلى إلغاء الضمان فضلا عن الأخطار المحتملة.
- لا تتحمل الجهة الصانعة أية مسؤولية حيال أية أضرار ناجمة عن استخدام المنتج بشكل غير سليم أو بطريقة خاطئة أو عند العبث به.
نقطة التواصل المشار إليها لأغراض تنفيذ مواصفات ولوائح الاتحاد الأوروبي المعمول بها:

GEWISS S.p.a. Via A. Volta, 1 - 24069 Cenate Sotto (BG) - Italya
هاتف: +39 035 946 111 - qualitymarks@gewiss.com

تنبيه: قم بفصل التيار الكهربائي قبل تركيب الجهاز أو عند إجراء أية أعمال عليه.

إذا كان الجهاز يحمل رمز سلة المهملات المشطوبة من الخارج أو على عبوة التغليف، فهذا يعني وجوب التخلص من المنتج بعيدا عن النفايات العامة بانتهاء عمره التشغيلي. ويجب على المستخدم التوجه بالمنتج لمركز فرز النفايات أو إعادته للتاجر المختص عند شراء جهاز جديد. يمكن إرسال المنتجات الجاهزة للتخلص منها وبطول أقل من 25 سم مجاناً للتجار الذين يعطون البيع بمنطقة مساحتها 400 متر مربع على الأقل، دون أي التزام شراء. تجميع النفايات المصنفة بكفاءة عالية لهدف التخلص من المنتجات المستعملة بطريقة محافظة على البيئة، أو إعادة تدويرها لاحقًا، من شأنه المساهمة في حماية البيئة والأفراد من جراء الآثار السلبية المحتملة، فضلا عن تحفز عملية إعادة استخدام مواد التصنيع أو إعادة تدويرها. وتساهم شركة GEWISS بفعالية في العمليات المنوطة بتكيين الأجهزة الكهربائية والإلكترونية وإعادة استخدامها أو إعادة تدويرها بطريقة صحيحة وسليمة.

محتويات العبوة

1 وحدة تبديل محورية متصلة
1 دليل التثبيت (للحصول على الإصدار الكامل من دليل التثبيت والاستخدام ، امسح رمز الاستجابة السريعة).

معلومات عامة

جهاز سطحي التركيب متصل مزود بزرارين اضغطاطين أماميان محوريان التشبط، لتشغيل وتنظيم المصابيح المتوهجة ومصابيح الهالوجين ومصابيح LED ومصابيح الفلورسنت (240 فولت تيار متردد، 4-150 واط)، وللأحمال التي يتم التحكم فيها بواسطة المحولات الإلكترونية (240 فولت تيار متردد، 4-150 فولت أمبير). وضع التحكم في تحميل الحافة الخلفية. يوجد زراران محوريان اضغطايان في الجزء الأمامي من الجهاز، للتشغيل وإيقاف التشغيل (ضغطة قصيرة) ولتنظيم سطوع الحمل المتصل (ضغط طويلة). إذا تم استخدامه مع لوحة EGO التكيفية، فيمكن إرسال أمرين إضافيين من ZigBee (يتم تنشيطهما باستخدام الزر الأمامي للجهاز عند تمكين الوظيفة المزدوجة أو التغيير "SHIFT" من خلال لوحة EGO التكيفية). يمكن دمج الجهاز وتشغيله عبر ZigBee، مع جميع أجهزة ZigBee المتصلة بما في ذلك لوحة التحكم في الجزء المركزي من 4 أوامر (GWA1291). إنه يعمل كـ "جهاز توجيه" ZigBee - بمعنى آخر، يعيد توجيه رسائل ZigBee إلى أجهزة أخرى.
يحتوي على 2 من المدخلات (التي يمكن توصيل الأوامر المحورية الإضافية بها والأزرار الاضغطاطية التقليدية والمفاتيح أحادية الاتجاه وأجهزة الاستشعار وما إلى ذلك) لمضاعفة الأمر المحلي للحمل المتصل به، أو لإرسال أوامر وحالات ZigBee.
إذا لم يتم تركيب الأزرار، يمكنك الوصول إلى الزر الاضغطاطي الأمامي (**انظر الشكل C، النقطة** ⑥)،
عند الضغط عليه بأدوات معزولة للمهام الكهربائية حتى 2500 فلط تيار متردد، فإنه يفتح شبكة ZigBee ويغلقها كما يعيد ضبط ظروف المصنع على الجهاز (إعادة ضبط المصنع) أيضًا.
ملحوظات: يجب إكمال الجهاز بأحد النوعين المتاحين من الزر الأمامي: مزود بناشر أو مصمم للسماح بإدخال إحدى العدسات التي تحمل الكود (كود العدسات GW105xxA). يجب إكمال GWA1221 باستخدام مفتاح الزر GW1x553S أو GW1x557S (العدسة غير مشمولة) أو مفتاح الزر GW1x554S (العدسة غير مشمولة) أو مفتاح الزر GW1x558S.

الوظائف

يتلقى الجهاز الأوامر وينفذها ويضع اللوائح المتعلقة بالحمل المتصل بالإخراج. قد يكون الأمر كما يلي:
- التشغيل/الإيقاف
- تنظيم النسبي للسطوع
(زيادة / انخفاض السطوع، إنهاء التنظيم)
- تنظيم السطوع النهائي (تعيين قيمة السطوع ٪)
- التشغيل (المؤقت) / الإيقاف
- المنظر

تشغيل/إيقاف
عند استلام أمر التشغيل أو التبديل، يقوم الجهاز بتشغيل الحمل وإحضاره إلى قيمة السطوع المخزنة (أي القيمة الأخيرة المطبقة على الإخراج عبر أي أمر قبل إيقاف التشغيل).
عند استلام أمر إيقاف التشغيل أو التبديل، يقوم الجهاز بإيقاف تشغيل الحمل.
يتم الحصول على قيمة السطوع المطلوبة وإيقاف تشغيل الحمل بطريقة تدريجية أو فورية.

تنظيم السطوع النسبي
يمكن تنظيم مستوى سطوع الحمل عن طريق الضغط لفترة طويلة على الأزرار الاضغطايية الأمامية للمخفت (الزر الاضغطايي العلوي لزيادة السطوع، أو الزر الاضغطايي السفلي لخفضه).
تنظيم السطوع النهائي
يمكن تنظيم مستوى سطوع الحمل عبر التطبيق، وتحديد القيمة المطلوبة.
تنظيم الحد الأقصى والحد الأدنى للتحكم في الحمل
من خلال التطبيق، يمكن تنظيم قيم التحكم في الحمل القصوى والدنيا بحيث تتوافق مع الحد الأدنى والحد الأقصى لحدود السطوع الخاصة بالحمل المستخدم. يجب أيضا تنظيم هذه القيم لتجنب أي وميض أثناء تنظيم مستوى سطوع الحمل.
تشغيل (مؤقت) / إيقاف
عند استلام هذا الأمر، يقوم الجهاز بتشغيل الحمل، وفي الوقت نفسه، يقوم بتشبط عدد المؤقت الذي يتم إيقاف تشغيل الحمل في نهايته. يمكن تنظيم طول التوقيت عبر التطبيق.
المنظر
يمكن للجهاز تخزين وتنفيذ مشهد واحد أو أكثر، وربط حالة (التشغيل أو الإيقاف) ومستوى سطوع محدد بوضوح مع كل مشهد.
الحد الأقصى لعدد المشاهد التي يمكن تشغيلها هو 16.
التبديل المرتبط بمستشعر الحضور/الحركة
يمكن أن يقوم الجهاز بتنشيط الحمل بعد اكتشاف الحركة / التواجد بواسطة مستشعر عن بعد. عندما يكتشف المستشعر عن بعد الحركة / التواجد، يقوم الجهاز بتشغيل الحمل وإحضاره إلى قيمة السطوع المحددة مسبقا. يمكن إدارة ما يصل إلى 5 مستشعرات في وقت واحد.
التبديل المرتبط بمستشعر ثنائي
يقوم الجهاز بتنشيط / إلغاء تنشيط الحمل عندما يغير مستشعر عام عن بعد حالته والإشارات التي تتغير (صواب/خطأ). يمكن إدارة ما يصل إلى 5 مستشعرات في وقت واحد.
مدخلات إضافية
يحتوي الجهاز على مدخلين إضافيين مستقلين يمكن استخدامهما للتحكم في الحمل المحلي (بالإضافة إلى زر الضغطايي أمامي) أو لإرسال أوامر ZigBee المستقلة إلى أجهزة تنفيذ أخرى في شبكة ZigBee. يمكن توصيل هذين المدخلين الإضافيين بالطور أو بمحايدين (لكن لا يُسمح بتوصيل أحدهما بالطور والآخر بالمحايد - **انظر الشكل L, 2**).
يمكن لكل مدخل أن يؤدي إحدى الوظائف المدرجة أدناه:
- التحكم في الحمل المحلي
- إرسال أوامر أو حالة ZigBee
- الأمر تشغيل/إيقاف/تبديل
- أمر التشغيل المؤقت (ضوء رافعة الدرج)
- حالة المستشعر السلكي (الحالة الثنائية 0/1)
- أمر تشغيل المنادر وأمر الفيش الدوار بزر اضغطايي أحادي أو مزدوج
- أمر المفخّت مع زر اضغطايي أحادي أو مزدوج
- إنذار
- أمر المنظر

وظيفة مزدوجة (SHIFT)
إذا تم تركيب الجهاز في لوحة EGO الذكية، يمكنه إدارة وظيفة ثانية مرتبطة بالضغط على مفتاحي الزر الأمامي. عند تمكين الوظيفة التغيير "SHIFT" باللوحة EGO الذكية، يؤدي الضغط على أحد مفاتيح الزر الأمامي إلى تحديد إرسال أمرين محددين أو مناظر ZigBee إلى الأجهزة الأخرى في النظام.
مصباح LED لوضع الإشارة الأمامية
تخصيص سطوع LED في حالتي التحميل - التشغيل والإيقاف (التمركز ليلًا).

إشعارات الحالة

مصابيح LED	الحالة
أحمر ثابت	لم يتم تهيئة الجهاز
أحمر وماض	إنذار الحمل الزائد*
أصفر ثابت	إنذار بدء تشغيل الجهاز أو ارتفاع درجة حرارته**
أزرق ثابت (سطوع 100٪)	التشغيل العادي (افتراضي): تشغيل الحمل
أزرق ثابت (سطوع 50٪)	التشغيل العادي (افتراضي): إيقاف التحميل
زرقاء وامضة	تنظيم السطوع قيد التشغيل
أخضر ثابت	افتتاح شبكة ZigBee
أخضر/أحمر بالتناوب	إعادة التعيين إلى الافتراضي

الإنذارات
* **الحمل الزائد:** في حالة اكتشاف امتصاص مفرط، يتم إلغاء فعالية الحمل ويومض مؤشر LED باللون الأحمر (ومضة واحدة في الثانية). بعد استبعاد السبب، أرسل أمرًا إلى الجهاز عبر التطبيق أو مباشرةً (موضعيًا). سيقوم الجهاز بإجراء اختبار للتأكد من حل حالة الإنذار. يتم جلب الحمل إلى الحد الأقصى لقيمة السطوع لمدة 15 ثانية، وخلال هذه الفترة يومض مؤشر LED باللون الأحمر (ثلاث ومضات في الثانية). إذا تم حل حالة الإنذار، ضبعود الحمل إلى الحالة المطلوبة عبر الأمر الأخير، وسيُظهر مؤشر LED حالة التحميل مرة أخرى.
****ارتفاع درجة الحرارة:** عند اكتشاف ارتفاع درجة الحرارة الداخلية، يتم جلب الحمل إلى 10٪ من قيمة السطوع ويتحول مؤشر LED إلى اللون الأصفر. يتعرف الجهاز فقط على أمر إيقاف التشغيل. يظل مؤشر LED بلون أصفر ثابت حتى يتم تشغيل الإجراء للتحقق من دقة الإنذار. بعد استبعاد سبب الإنذار، أرسل أمرًا إلى الجهاز عبر التطبيق أو مباشرةً (موضعيًا). عندما يتلقى الجهاز الأمر، فإنه يجلب الحمل إلى الحد الأقصى لقيمة السطوع لمدة 15 ثانية، وخلال هذه الفترة يومض مؤشر LED باللون الأصفر (ومضة واحدة في الثانية). إذا ظلت درجة الحرارة أقل من حد الإنذار، فسيعود الحمل إلى الحالة المطلوبة عبر الأمر الأخير، وسيُظهر مؤشر LED حالة التحميل مرة أخرى.
فتح/غلق شبكة ZigBee
لفتح شبكة ZigBee (تنشيط إذن الانضمام) والسماح للأجهزة الأخرى بالانضمام إليها، اضغط على الزر الاضغطايي الأمامي مرة واحدة (**انظر الشكل C و،G، النقطة**ⓑ).
سيتحول مؤشر LED الأمامي إلى اللون الأخضر. اضغط مرة أخرى لإغلاق الشبكة. على أي حال، سيتم إغلاق شبكة ZigBee بعد 15 دقيقة من فتحها.
إعادة ضبط المصنع
لإعادة ضبط الجهاز واسترجاع وضع المصنع، اضغط على زر الضغط المحلي المركزي (**انظر الشكل C و،G، النقطة**ⓑ) لأكثر من 10 ثوان.

السلوك عند فشل إمداد الكهرباء وإعادة الضبط

عندما يكون هناك انقطاع في التيار الكهربائي، يتم فصل الحمل المتصل بالجهاز. عند استعادة مصدر الإمداد بالطاقة، يتم إحضار الجهاز بدء التشغيل (المشار إليه باللون الأصفر الثابت لمؤشر LED). في نهاية هذا الإجراء، تعود حالة الحمل إلى نفس الظروف كما كانت قبل انقطاع التيار الكهربائي، أو إلى حالة محددة في وقت التهيئة. الأمر نفسه ينطبق على سلوك مؤشر LED.

التركيب

تنبيه: يجب تنفيذ العمليات التالية فقط عندما لا يكون النظام قيد التشغيل!

تنبيه: لإزالة مفاتيح الأزرار الأمامية، ارجع إلى **الشكل E و I**. تطبيق الرفع فقط في النقاط المشار إليها، قد يتسبب الرفع من أي نقاط أخرى في ضرر لا يمكن إصلاحه للجهاز!

بالنسبة لأطراف التوصيل ارجع إلى الرسم التخطيطي للاتصال (**الشكل L**) و **الشكل H/D**
يتم ترقيم أطراف التوصيل، ويجب أن يكون الجهاز موصلًا بالأسلاك بالطريقة التالية:
1. إخراج خافت
2. غير موصل
3. مدخلات إضافية 2
4. مدخلات إضافية 1
5. طور مصدر الكهرباء
6. دائرة المحايدة لمصدر الإمداد بالطاقة

تنبيه: تأكد من تركيب فيوز بتيار متردد 250 F1AH فولت على خط الطور.

المزيد من التقييدات:
يجب دفع الأسلاك مباشرة إلى الجزء الخلفي من الصندوق، لمنعها من ملامسة جدران المخفت (**انظر الشكل O**).
لا تقم بتركيب الترموستات أو الترموستات الزمنية بجوار مفتاح المخفت المتصل (**انظر الشكل N**).
الحد الأقصى منظم واحد لكل صندوق دائري / مربع.
الحد الأقصى منظمان اثنان لكل صندوق دائري / مربع، إذا تم تثبيت منظمين 2 في نفس الصندوق، فيجب تقليل الحد الأقصى من الأحمال التي يمكن أن يأمر بها كل منظم بنسبة 50٪ (**انظر الشكل M**).
لا يسمح بتركيب العديد من المنتجات جنبًا إلى جنب في نفس الحاوية: يجب إدخال وحدة تغطية بين الجهازين الإلكترونيين (**انظر الشكل M**).
لا يحتوي المنظم على قاطع تيار ميكانيكي على الدائرة الرئيسية، لذلك فهو لا يوفر فصلا جلفانيا.
من جهة الحمل، فيجب دائما اعتبار الدائرة متصلة.

Her bir giriş, aşağıda sıralanan işlevlerden birini yerine getirebilir:
- Yerel bir yükün kontrol edilmesi
- Komutların veya ZigBee durumunun gönderilmesi
  - AÇMA/KAPATMA/GEÇİŞ komutu
  - Zamanlamalı AÇMA komutu (merdiven basamağı ışığı)
  - Kablolu sensör durumu (ikili durum 0/1)
  - İnsan var yönetimi olan veya olmayan, tek veya çift düğmeli perde ve panjur kumandası
  - Tekli veya ikili basma düğme ile bir dimmerin kumandası
  - Alarm
  - Sahne kumandası

İkili işlev (DEĞİŞTİRME)
Cihaz bir EGO AKILLI LEVHA'ya monte edilmişse, iki ön düğme tuşuna başılmasıyla ilişkili ikinci bir işlevi yönetebilir. EGO AKILLI LEVHA üzerinde "DEĞİŞTİRME" işlevi etkinleştirildiğinde, ön düğme tuşlarından birine basılması iki ayrı komutun veya ZigBee sahnelerinin sistemdeki diğer cihazlara gönderilmesini belirler.

Ön durum sinyalizasyon LED'i
İki yük durumunda (açık ve kapalı) LED parlaklığının özelleştirilmesi (gece lokalizasyonu).

DURUM BİLDİRİMLERİ

LED	Durum
Sabit kırmızı	Cihaz yapılandırılmadı
Yanıp sönen kırmızı	Aşırı yük alarmı*
Sabit sarı	Cihazın başlatılması veya aşırı sıcaklık alarmı**
Sabit mavi (%100 parlaklık)	Normal çalıştırma (varsayılan): yük AÇIK
Sabit mavi (%50 parlaklık)	Normal çalıştırma (varsayılan): yük KAPALI
Yanıp sönen mavi	Parlaklık düzenlemesi devam ediyor
Sabit yeşil	ZigBee ağının açılması
Dönüşümlü yeşil/kırmızı	Varsayılana sıfırlama

Alarmlar
* **Aşırı yük:** aşırı emilim algılanırsa, yük devre dışı bırakılır ve LED kırmızı renkte yanıp söner (saniyede bir kez yanıp söner). Nedeni ortadan kaldırdıktan sonra, uygulama aracılığıyla veya doğrudan (yerel olarak) cihaza bir komut gönderin. Cihaz, alarm durumunun çözüldüğünü kontrol etmek için bir test yapacaktır. Yük, 15 saniye boyunca maksimum parlaklık değerine getirilir; bu süre zarfında LED kırmızı renkte yanıp söner (saniyede üç kez yanıp söner). Alarm durumu çözüldüyse, yük son komut ile istenen duruma geri dönecek ve LED tekrar yük durumunu gösterecektir.
****Aşırı sıcaklık:** dahili aşırı ısınma algılandığında yük parlaklık değerinin %10'una getirilir ve LED sarıya döner. Cihaz yalnızca KAPALI komutunu tanır. LED, alarmın çözüldüğünü doğrulama prosedürü başlatılana kadar sabit sarı kalır. Alarmın nedenini ortadan kaldırdıktan sonra, uygulama aracılığıyla veya doğrudan (yerel olarak) cihaza bir komut gönderin. Cihaz komutu aldığında, yükü 15 saniye boyunca maksimum parlaklık değerine getirir, bu süre zarfında LED sarı renkte yanıp söner (saniyede bir yanıp söner). Sıcaklık alarm eşiğinin altında kalırsa, yük son komut ile istenen duruma geri dönecek ve LED tekrar yük durumunu gösterecektir.
ZigBee ağının açılması/kapatılması
ZigBee ağını açmak (Katılıma İzin Ver etkinleştirmesi) ve diğer cihazların katılmasına izin vermek için, ön basma düğmeye bir kez basın (**bkz. Şek. C ve G, nokta** ⓑ). Ön LED yeşile dönecektir. Ağı kapatmak için tekrar basınız. Her durumda, ZigBee ağı açıldıktan 15 dakika sonra kapanacaktır.
Fabrika ayarlarına sıfırlama
Cihazı sıfırlamak ve fabrika koşullarını geri yüklemek için merkezi yerel basma düğmeye (**bkz. Şek. C ve G, Nokta** ⓑ) 10 saniyeden uzun süre basın.

GÜÇ BESLEME ARIZASI VE SIFIRLAMA DURUMUNDAKİ DAVRANIŞ

Bir güç kesintisi olduğunda cihaza bağlı olan yükün bağlantısı kesilir. Güç kaynağı geri geldiğinde, cihaz, başlatma prosedürünü takip eder (LED'in sabit sarı rengiyle gösterilir). Bu prosedürün sonunda, yük durumu, güç kesintisinden öncekiyle aynı koşullara veya yapılandırma sırasında tanımlanan bir duruma döner. Aynısı LED'in davranışı için de geçerlidir.

MONTAJ

DİKKAT: aşağıdaki işlemler yalnızca sisteme güç verilmediği zaman gerçekleştirilmelidir!

DİKKAT: ön düğme tuşlarını kaldırmak için bkz. **Şek. E ve I**. Yalnızca aşağıda belirtilen noktalarda bir manivela uygulayınız; herhangi başka bir noktada manivela uygulamak, cihazda onarılamaz hasara neden olabilir!

Terminaller için bağlantı şemasına (**Şek. L**) ve **Şek. D/H**'ye başvurun.
Terminaller numaralandırılmaktadır ve cihaz şu şekilde kablolanmalıdır:
1. Karartılmış çıkış
2. Bağlı değil
3. Yardımcı giriş 2
4. Yardımcı giriş 1
5. Güç beslemesi faz
6. Güç beslemesi nötrü

DİKKAT: faz hattına bir F1AH 250V AC sigortasının takıldığından emin olun.

EK KISITLAMALAR:
Teller, dimmerin duvarlarıyla temas etmelerini önlemek için kutunun arkasına doğru itilmelidir (**bkz. Şek. O**).
Bağlı dimmerin yakınına termostatlar veya zamanlamalı termostatlar takmayın (**bkz. Şek. N**).
Yuvarlak/kare kutu başına maks. 1 regülatör.
Dikdörtgen kutu başına maks. 2 regülatör; aynı kutuya 2 regülatör takılırsa, her bir regülatör tarafından komut verilebilecek maksimum yükler %50 azaltılmalıdır (**bkz. Şek. M**).
Aynı kap içinde birkaç ürünün yan yana takılmasına izin verilmez: iki elektronik cihaz arasına bir karartma modülü yerleştirilmelidir (**bkz. Şek. M**).
Regülatörün ana devrede mekanik bir devre kesicisi yoktur, bu nedenle galvanik ayırma sağlamaz.
Yük tarafında, devre her zaman akım taşıyor olarak kabul edilmelidir.

PROGRAMLAMA

Dimmer ve akıllı ev sistemini programlamak ve kullanmak için, Play Store veya App Store'dan Ev Ağ Geçidi uygulamasını indirin.
ZigBee ağ kurulum verileri
Kurulum kodu: 0011223344556778899AABBCCDDEEFF
CRC: 0x8F52

BAKIM

Bu cihaz, özel bakım gerektirmeyecek şekilde tasarlanmıştır. Temizlemek isterseniz kuru bir bez kullanınız.

TEKNİK VERİLER

Güç beslemesi	100 – 240V AC, 50/60 Hz
Yardımcı girişler	2 (şebeke besleme gerilimi)
Maks. kablo uzunluğu (yrd. girişler)	50m
Maksimum yayılan güç	5,7 W
Chorusmart modüllerinin sayısı	GWA1221: 1 GWA1222: 2
Telsiz bağlantıları	ZigBee (IEEE 802.15.4)
Çıkış gücü	ZigBee 10 dBm
İletim yarıçapı	Dış ortam: 100 m*
Yük tipi	4-75W (100V AC)** 4-150W (240V AC)**
	4-75W (100V AC)** 4-150W (240V AC)**
	4-75W (100V AC)** 4-150W (240V AC)**
	4-75VA (100V AC)** 4-150VA (240V AC)**
Görselleştirme öğeleri	RGB durum LED'i
Terminaller	Vidalı, maks. kesit 1,5 mm²
Kullanım ortamı	Kuru iç mekanlar
Çalıştırma sıcaklığı	-5°C÷ +45°C
Depolama sıcaklığı	-25°C ÷ +70°C
Bağıl nem (yoğuşmasız)	Maks. %93
Koruma derecesi	IP20***
Onay belgesi	ZigBee 3.0
Referans Standartlar	RoHS Yönergesi 2011/65/AB + 2015/863
	RED Yönergesi 2014/53/EU
	EN 60669-2-1
	EN 60669-1
	EN IEC 63000
	EN 301 489-1
	EN 301 489-17
	EN 300 328

* DİKKAT: kapasite, kurulum koşullarından etkilenir (örneğin, cihazlar arasındaki duvarların sayısı ve tipi), bu nedenle gerçek kapasitenin gerekliliklerı karşıladığını teyit etmek için her zaman testler yapılması tavsiye edilir.
** Yanlış arıza sinyalleri veya istenmeyen davranışlardan kaçınmak için belirtilen minimum yüke uyun. Parlaklığı yalnızca önceden tanımlanmış eşikler temelinde düzenlenebilen lambalar yerine sürekli ölçekte kısılabilir lambalar kullanın.
*** Düğme tuşu takılı iken.

البرمجة

لبرمجة واستخدام المخفت ونظام المنزل الذكي، قم بتنزيل تطبيق Home Gateway من متجر Play Store أو App Store.
بيانات تثبيت شبكة ZigBee
كود التثبيت: 0011223344556678899AABBCCDDEEFF
CRC: 0X8F52

الصيانة

تم تصميم هذا الجهاز بطريقة لا تتطلب صيانة معينة. إذا كنت ترغب في تنظيفه، فاستخدم قطعة قماش جافة.

المواصفات الفنية

مصدر التيار	240 – 100 فلط تيار متردد، 50/60 هرتز
مدخلات إضافية	2 (جهد التيار الكهربي الرئيسي)
أقصى طول للكابل (مدخلات إضافية)	50 م
أقصى قدرة مبددة	5.7 واط
عدد وحدات Chorusmart	GWA1221: 1 GWA1222: 2
الاتصالات اللاسلكية	ZigBee (IEEE 802.15.4)
قدرة الخرج	ZigBee 10 ديسيبل مللي واط
نصف قطر الإرسال	في الخارج: 100 م*
نوع التحكم	4-75 واط (100 فولت تيار متردد)** 4-150 واط (240 فولت تيار متردد)**
	4-75 واط (100 فولت تيار متردد)** 4-150 واط (240 فولت تيار متردد)**
	4-75 واط (100 فولت تيار متردد)** 4-150 واط (240 فولت تيار متردد)**
	4-75فولت أمبير (100 فولت تيار متردد)** 4-150فولت أمبير (240فولت تيار متردد)**
عناصر الرؤية	مؤشر LED لحالة RGB
أطراف التوصيل	مثبت بيراغبي، المقطع الأقصى 1.5 مم²
بيئة الاستخدام	الأماكن الداخلية الجافة
درجة حرارة التشغي

CHORUSMART

IT EN FR ES DE PT RO SL HU TR AR IW MK SQ HR

ПОВРЗАН АКСИЈАЛЕН МОДУЛ НА ПРИДУШУВАЧ НА СВЕТЛИНА
MODULI I VARIATORIT AKSIAL, I LIDHUR
MODUL POVEZANOG AKSIJALNOG PRIGUŠIVAČA SVJETLA

GWA1221

GWA1222

B

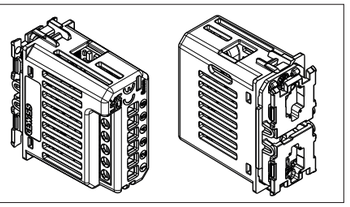

F

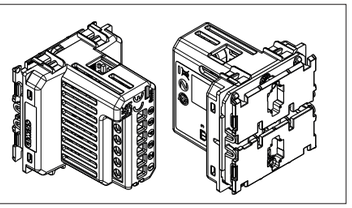

C

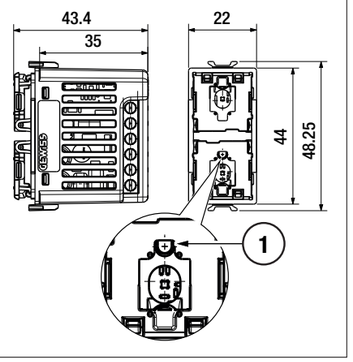

G

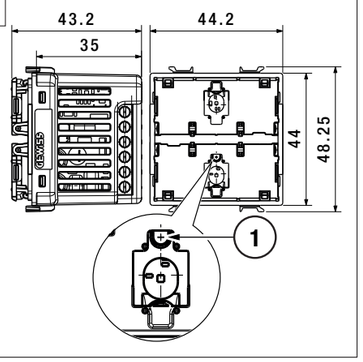

D

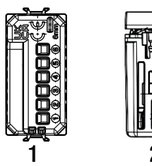

H

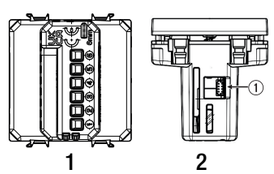

E

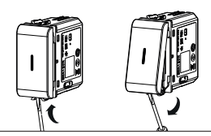

I

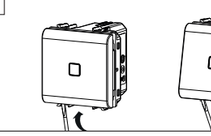

L

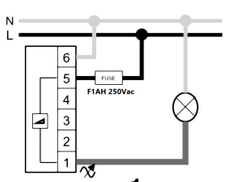

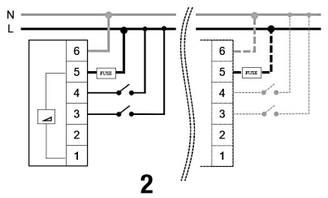

M

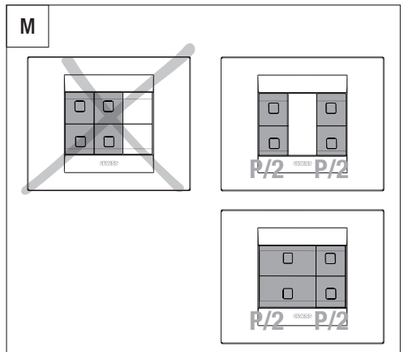

N

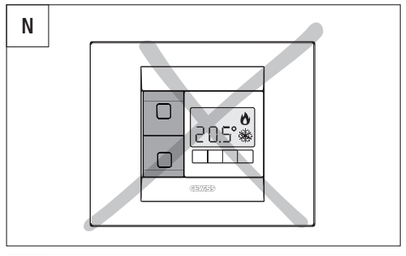

O

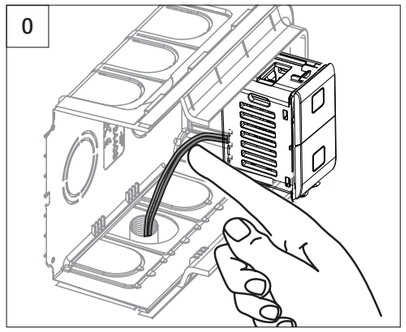

МАКЕДОНСКИ

- Безбедноста на уредот е загарантирана само доколку се почитува упатството за безбедност и употреба, затоа придружајте се до истото. Проверете дали ова упатство е добиено од инсталатерот и крајниот корисник.
- Овој производ мора да се користи само за целите за кои е наменет. Која било друга употреба треба да се смета за несоодветна и/или опасна. Во случај на сомнеж, контактирајте ја службата за техничка поддршка на GEWISS SAT.
- Производот не смее да се менува. Секоја измена ќе ја поништи гаранцијата и може да го направи производот опасен.
- Производителот не може да биде одговорен за каква било штета доколку производот не се користи правилно.

Контактни точки наведени за исполнување на применливите директиви и регулативи на ЕУ:

GEWISS S.p.A. Via A. Volta, 1 - 24069 Cenate Sotto (BG) - Italy
Тел: +39 035 946 111 - qualitymarks@gewiss.com

ВНИМАНИЕ: исклучете го мрежниот напон пред да го инсталирате уредот или пред да вршите каква било операција на него.

Ако на опремата или пакувањето се појавува симболот со пречкртана корпа за отпадоци, тоа значи дека производот не смее да се вклучи со друг општ отпад на крајот од својот животен век. Корисникот мора да го однесе истрошениот производ во центар за сортиран отпад или да го врати на продавачот при купување на нов. Производите спремни за фрлање и со димензии помали од 25 cm може да се испраќаат бесплатно до дилерите чија продажна површина опфаќа најмалку 400 m^2, без никаква обврска за купување. Ефикасното собирање на сортиран отпад за еколошко отстранување на употребениот уред, или неговo понатамошно рециклирање, помага да се избегнат потенцијалните негативни ефекти врз животната средина и здравјето на луѓето, и ја поттикнува повторната употреба и/или рециклирањето на градежните материјали. GEWISS активно учествува во операции кои го одржуваат соодветното спасување и повторна употреба или рециклирање на електрична и електронска опрема.

СОДРЖИНА НА ПАКУВАЊЕТО

1 поврзан аксијален модул на придушувач на светлина
1 Прирачник за инсталација (за целосната верзија на прирачникот за инсталација и употреба, скенирајте го QR-кодот).

ОПШТИ ИНФОРМАЦИИ

Поврзана дозна со две предни копчиња со аксијално активирање, за командување и регулирање на светилки со вжарено влакно, халогени светилки, LED светилки и флуоресцентни светилки (240V AC, 4-150W) и за оптоварувања контролирани од електронски трансформатори (240V AC, 4-150VA). Режим за контрола на оптоварувањето на задниот раб. На предната страна на уредот има две аксијални копчиња за вклучување и исклучување (кратко притискање) и за регулирање на осветленоста на поврзаното оптоварување (притискање и задржување). Ако се користи во комбинација со ЕGO ПАМЕТНАТА ПЛОЧА, може да се испратат две дополнителни ZigBee команди (активирани со користење на предните копчиња на уредот кога е овозможена двојната или „МЕНУВАЊЕ" функцијата преку ЕGO ПАМЕТНАТА ПЛОЧА). Уредот може да се комбинира и да се командува преку ZigBee, со сите поврзани уреди ZigBee вклучувајќи го и панелот со копчиња со 4 команди (GWA1291). Работи како „рутер" ZigBee - со други зборови, ги препраќа пораките на ZigBee на други уреди.
Има 2 влеза (на кои може да се поврзат помошни аксијални команди, стандардни копчиња и еднонасочни прекинувачи, сензори итн.) за реплицирање на локалната команда и регулирање на оптоварувањето поврзано со него или за испраќање команди и статуси на ZigBee.
Ако копчињата не се инсталирани, може да се пристани до предното копче (**види сл. C и G, точка** ①); кога ќе се притисне со изолирани алати за електрични задачи до 2500V AC, ја отвора и затвора мрежата ZigBee и исто така го ресетира уредот на фабричките поставки/конфигурација (фабричко ресетирање).
ЗАБЕЛЕШКИ: Уредот мора да се комплетира со еден од двата типа на достапни предни копчиња: со дифузер или дизајниран да овозможи вметнување на еден од објективите со симболот (шифри на објектив GW105xxA). GWA1221 мора да се комплетира со копче GW1x553S (не е вклучен објектив) или копче GW1x557S; GWA1222 мора да се комплетира со копче GW1x554S (не е вклучен објектив) или копче GW1x558S.

ФУНКЦИИ

Уредот прима и спроведува команди и го регулира оптоварувањето поврзано со излезот. Командата може да биде:
- ВКЛУЧУВАЊЕ/ИСКЛУЧУВАЊЕ
- Релативна регулација на осветленоста (зголемување/намалување на осветленоста, крај на регулацијата)
- Апсолутна регулација на осветленоста (поставете ја % вредност на осветленост)
- ВКЛУЧУВАЊЕ (ВРЕМЕНСКО) / ИСКЛУЧУВАЊЕ
- СЦЕНА

ВКЛУЧУВАЊЕ/ИСКЛУЧУВАЊЕ
Кога ќе се прими командата за вклучување или наизменично, уредот го вклучува оптоварувањето и го доведува до зачуваната вредност на осветленоста (т.е. последната вредност применета на излезот преку која било команда пред исклучувањето).
Кога ќе се прими командата за исклучување или наизменично, уредот го исклучува оптоварувањето.
Потребната вредност на осветленоста и исклучувањето на оптоварувањето се добиваат непосредно или веднаш.
РЕЛАТИВНА РЕГУЛАЦИЈА НА ОСВЕТЛЕНОСТА
Нивото на осветленост на оптоварувањето може да се регулира со притискање и задржување на предните копчиња на придушувачот на светлина (горното копче за да се зголеми осветленоста или долното за да се намали).
ЦЕЛОСНА РЕГУЛАЦИЈА НА ОСВЕТЛЕНОСТА
Нивото на осветленост на оптоварувањето може да се регулира преку апликацијата, со избирање на потребната вредност.
Регулирање на максимална и минимална контролата на оптоварувањето
Преку апликацијата, може да се регулираат максималните и минималните контролни вредности на оптоварувањето за да одговараат на минималните и максималните прагови на осветленост на употребеното оптоварување. Овие вредности, исто така, треба да се регулираат за да се избегне треперење за време на регулирањето на нивото на осветленост на оптоварувањето.
ВКЛУЧУВАЊЕ (ВРЕМЕНСКО) / ИСКЛУЧУВАЊЕ
Кога ќе се прими оваа команда, уредот го вклучува оптоварувањето и во исто време го активира одбројувањето на тајмерот на крајот на кој оптоварувањето се исклучува. Времетраењето може да се регулира преку апликацијата.
СЦЕНА
Уредот може да зачува и изврши една или повеќе сцени, поврзувајќи статус (вклучено/исклучено) и јасно дефинирано ниво на целна осветленост со секоја од нив. Најмногу може да се управуваат 16 сцени.
Префрлување поврзано со сензор за присуство/движење
Уредот може да го активира оптоварувањето по откривање на движење/присуство со далечински сензор. Кога далечинскиот сензор ќе открие движење/присуство, уредот го вклучува оптоварувањето и го доведува до претходно поставената вредност на осветленоста. Може да се управуваат најмногу 5 сензори истовремено.
Префрлување поврзано со бинарен сензор
Уредот го активира/деактивира оптоварувањето кога стандардниот далечински сензор го менува својот статус и сигнализира дека се менува (точно/неточно). Може да се управуваат најмногу 5 сензори истовремено.
Дополнителни влезови
Уредот има два независни помошни влеза кои можат да се користат за контрола на локалното оптоварување (покрај предното копче) или за испраќање на безвисни ZigBee команди до други уреди за имплементација во мрежата ZigBee. Овие два помошни влеза може да се поврзат и со фазата или со нулта фазата (но не е дозволено поврзување на еднаков сон фаза, а другиот со нулта фазата - **види сл. L, 2**).
Секој влез може да исполни една од функциите наведени подолу:
- Контрола на локално оптоварување
- Испраќање команди или статус ZigBee
  - Команда ВКЛУЧУВАЊЕ/ИСКЛУЧУВАЊЕ/НАИЗМЕНИЧНО
  - Команда за временско вклучување (светло за скали)
  - Статус на жичен сензор (бинарен статус 0/1)
  - Команда за завеси и ролетни со едно или двојно копче со или без управување со држење до работа
  - Команда на придушувач на светлина со единечно или двојно копче
  - Аларм
  - Команда за сцена

Двојна функција (МЕНУВАЊЕ)
Ако уредот е монтиран во ЕGO ПАМЕТНАТА ПЛОЧА, може да управува со втората функција поврзана со притискање на двете предни копчиња. Кога функцијата „МЕНУВАЊЕ" е овозможена на ЕGO ПАМЕТНАТА ПЛОЧА, со притискање на едно од предните копчиња се одредува испраќањето на две различни команди или сцени ZigBee до другите уреди во системот.
Предна статусна сигнална LED светилка
Прилагодување на светлината на LED светилката во двата статуси на оптоварување - вклучено и исклучено (локализација во текот на ноќта).

ИЗВЕСТУВАЊА ЗА СТАТУС

LED	Статус
Фиксно црвено	Уредот не е конфигуриран
Трепка црвено	Аларм за преоптоварување*
Фиксно жолто	Аларм за стартување на уредот или прекумерна температура**
Фиксно сино (100% осветленост)	Нормална работа (стандардно): вклучено оптоварување
Фиксно сино (50% осветленост)	Нормална работа (стандардно): исклучено оптоварување
Трепка сино	Регулацијата на осветленоста е во тек
Фиксно зелено	Отворање на мрежата ZigBee
Наизменично зелено/црвено	Ресетирање на стандардни поставки

Аларми
*** Преоптоварување:** ако се открие прекумерна апсорпција, оптоварувањето се деактивира и LED светилката трепка црвено (едно трепкање во секунда). Откако ќе ја отстраните причината, испратете команда до уредот преку апликацијата или директно (локално). Уредот ќе направи тест за да провери дали состојбата на алармот е решена. Оптоварувањето се доведува до максималната вредност на осветленоста за 15 секунди, за кое време LED светилката трепка црвено (три трепкања во секунда). Ако состојбата на алармот е решена, оптоварувањето ќе се врати во бараната состојба со помош на последната команда, а LED светилката повторно ќе го прикаже статусот на оптоварување.
****Прекумерна температура:** кога ќе се открие внатрешно прегревање, оптоварувањето се доведува до 10% од вредноста на осветленоста и LED светилката станува жолта. Уредот ја препознава само командата за исклучување. LED светилката останува фиксно да свети жолто додека не се стартува процедурата за потврдување на решавање на проблемот на алармот. Откако ќе ја отстраните причината на алармот, испратете команда до уредот преку апликацијата или директно (локално). Кога уредот ќе ја прими командата, го доведува оптоварувањето до максималната вредност на осветленоста за 15 секунди, за кое време LED светилката трепка жолто (едно трепкање во секунда). Ако температурата остане под прагот за аларм, оптоварувањето ќе се врати во бараната состојба со помош на последната команда, а LED светилката повторно ќе го прикаже статусот на оптоварување.
Отворање/затворање на мрежата ZigBee
За да ја отворите мрежата ZigBee (активирање на дозволата за приклучување) и да дозволите другите уреди да се приклучат, притиснете го предното копче еднаш (**види сл. C и G, точка** ①). Предната LED светилка ќе стане зелена. Притиснете повторно за да ја затворите мрежата. Во секој случај, мрежата ZigBee ќе биде затворена 15 минути по отворањето.
Фабричко ресетирање
За да го ресетирате уредот и да ги вратите фабричките поставки, притиснете го централното локално копче (**види сл. C и G, точка** ①) повеќе од 10 секунди.

РАБОТА ВО СЛУЧАЈ НА ПРЕКИН НА СТРУЈА И РЕСЕТИРАЊЕ

Кога има прекин на струја, оптоварувањето поврзано со уредот се исклучува. Кога ќе се врати струјата, уредот ја следи процедурата за стартување (означена со фиксната жолта боја на LED светилката). На крајот од оваа постапка, статусот на оптоварувањето се враќа во истите услови како пред прекинот на струја, односно на статусот дефиниран во моментот на конфигурацијата. Истото важи и за работата на LED светилката.

МОНТАЖА

ВНИМАНИЕ: следниве операции мора да се вршат само кога системот не е вклучен во струја!

ВНИМАНИЕ: за да ги извадите предните копчиња, погледнете **сл. E и I**. Употребете лост само во посочените точки; во спротивно може да дојде до непоправлива штета на уредот!

За терминалите, погледнете го дијаграмот за поврзување (**сл. L**) и **сл. D/H**.
Терминалите се нумерирани и уредот мора да се поврзе на следниов начин:
1. Излез за затемнето светло
2. Не е поврзано
3. Помошен влез 2
4. Помошен влез 1
5. Фаза на напојување
6. Нулта фаза на напојување

ВНИМАНИЕ: проверете дали е инсталиран осигурувач на наизменична струја F1AH 250V на фазната линија.

ПОНАТАМОШНИ ОГРАНИЧУВАЊА:
Жиците мора да се турнат право во задниот дел од кутијата, за да се спречи да дојдат во контакт со сидовите на придушувачот на светлина (**види сл. O**).
Не инсталирајте термостати или временски ограничени термостати до поврзаниот придушувач на светлина (**види сл. N**).
Најмногу 1 регулатор по тркалезна/квадратна кутија.
Најмногу 2 регулатори по правоаголна кутија; ако во истата кутија се инсталирани 2 регулатори, максималните оптоварувања што може да ги командува секој регулатор мора да се намалат за 50% (**види сл. M**).
Не е дозволено инсталирање на неколку производи едни до други во истиот сад: мора да се вметне модул за празнење помеѓу двата електронски уреди (**види сл. M**).
Регулаторот нема механички прекинувач на главното коло, така што не обезбедува галванско одвојување.
На страната на оптоварувањето, колото секогаш мора да се смета дека е под напон.

ПРОГРАМИРАЊЕ

За програмирање и користење на придушувачот на светлина и системот за паметни домови, преземете ја апликацијата Home Gateway од Play Store или App Store.
Податоци за инсталација на мрежата ZigBee
Код за инсталација: 00112233445566778899AABBCCDDEEFF
CRC: 0x8F52

ОДРЖУВАЊЕ

Овој уред е дизајниран така што не бара посебно одржување. За чистење користете сува крпа.

ТЕХНИЧКИ ПОДАТОЦИ

Напојување	100 – 240V AC, 50/60 Hz
Дополнителни влезови	2 (мрежен напон)
Макс. должина на кабел (доп. влезови)	50 m
Максимална моќност на дисипација	5,7 W
Број на модули Chorusmart	GWA1221: 1 GWA1222: 2
Радио врски	ZigBee (IEEE 802.15.4)
Излезна моќност	ZigBee 10 dBm
Радиус на пренос	Надвор: 100 m*
Вид на оптоварување	4-75W (100V AC)** 4-150W (240V AC)**
	4-75W (100V AC)** 4-150W (240V AC)**
	4-75W (100V AC)** 4-150W (240V AC)**
	4-75VA (100V AC)** 4-150VA (240V AC)**
Елементи за визуелизација	LED светилка за RGB статус
Терминали	Прицврстен, макс. presek 1,5 mm^2
Средина на користење	Суви затворени места
Работна температура	-5°C ÷ +45°C
Температура на чување	-25°C ÷ +70°C
Релативна влажност на воздухот (некондензативна)	Макс. 93%
Степен на заштита	IP20***
Сертификација	ZigBee 3.0
Референтни стандарди	Директива за ограничување на употреба на опасни материи 2011/65/ЕУ + 2015/863
	Директива за радио опрема 2014/53/ЕУ
	EN 60669-2-1
	EN 60669-1
	EN IEC 63000
	EN 301 489-1
	EN 301 489-17
	EN 300 328

*ВНИМАНИЕ: на капацитетот влијаат условите за инсталација (на пр., бројот и видот на ѕидовите помеѓу уредите), затоа секогаш се препорачува да се вршат тестови за да се потврди дека реалниот капацитет ги исполнува барањата.
** Почитувајте го минималното наведено оптоварување за да избегнете лажни сигнали за дефект или неправилно функционирање. Секогаш користете светилки со придушувач наместо светилки чија осветленост може да се регулира само врз основа на однапред дефинирани прагови.
*** Со инсталирано копче.

SHQIP

- Siguria e njësijes garantohet vetëm nëse respektohen udhëzimet e sigurisë dhe të përdorimit, ndaj mbajini ato me vete. Sigurohuni që këto udhëzime t'i dorëzohen si instaluesit ashtu edhe përdoruesit fundor.
- Ky produkt duhet të përdoret vetëm për qëllimet për të cilat është projektuar. Çdo mënyrë tjetër përdorimi duhet të konsiderohet si e papërshtatshme dhe/ose e rrezikshme. Nëse keni dyshime ose pyetje, kontaktoni shërbimin e asistencës teknike të GEWISS SAT.
- Produkti nuk duhet të modifikohet. Çdo modifikim do ta shfuqizojë garancinë dhe mund ta bëjë produktin të rrezikshëm.
- Prodhuesi nuk mund të mbahet përgjegjës për dëmtimet, nëse produkti është përdorur apo është ndërhyrë në të në mënyrë të papërshtatshme dhe të pasaktë.

Pika e kontaktit për qëllimin e përmbushjes së direktivave dhe rregulloreve të zbatueshme të BE-së:

GEWISS S.p.A. Via A. Volta, 1 - 24069 Cenate Sotto (BG) - Itali
Tel.: +39 035 946 111 - qualitymarks@gewiss.com

KUJDES: shkëputeni tensionin e rrjetit para se të instaloni pajisjen ose të kryeni çdo proces në të.

Nëse mbi pajisje ose mbi ambalazhin e saj është vendosur një simbol me një kosh plehrash i fshirë me vizë, do të thotë se produkti nuk duhet të hidhet bashkë me mbeturinat e tjera të zakonshme në përfundim të jetëgjatësisë së tij. Përdoruesi duhet ta dërgojë produktin e konsumuar pranë një qendre mbeturinash të klasifikuara, ose ta kthejë tek shitësi kur të blejë një të ri. Produktet që janë gati për t'u hedhur dhe kanë përmasa më të vogla se 25 cm mund të dorëzohen pa pagesë pranë shitësve që kanë sipërfaqe shitjeje prej të paktën 400 m^2, pa detyrimin e blerjes së një produkti të ri. Një grumbullim efikas në qendrat e mbeturinave të klasifikuara për mënjanimin e pajisjes së përdorur duke respektuar mjedisin, ose riciklimi i saj i mëtejshëm, ndihmojnë në shmangien e efekteve negative në mjedis dhe në shëndetin e njerëzve, si dhe nxit ripërdorimin dhe/ose riciklimin e materialeve përbërëse. GEWISS merr pjesë aktive në proceset që kanë të bëjnë me rikuperimin e duhur dhe ripërdorimin ose riciklimin e pajisjeve elektrike dhe elektronike.

PËRMBAJTJA E AMBALAZHIT

1 modul variatori aksial, i lidhur
1 Manuali i instalimit (për versionin e plotë të manualit të instalimit dhe përdorimit, skanoni kodin QR).

INFORMACIONE TË PËRGJITHSHME

Pajisja e lidhur me montim inkaso me dy butona të përparmë me shtypje dhe aktivizim aksial, për komandimin dhe rregullimin e llambave inkandeshente, halogjene, LED dhe fluoreshente (240 V AC, 4-150 W) dhe për ngarkesat e kontrolluara nga transformatorët elektronikë (240 V AC, 4-150 VA). Modaliteti i kontrollit të ngarkesës në skajin fundor. Ka dy butona aksialë me shtypje në pjesën e përparme të pajisjes, për ndezjen dhe fikjen (shtypje e shkurtër) dhe për rregullimin e ndriçimit të ngarkesës së lidhur (shtypje e gjatë). Nëse përdoret në kombinim me EGO SMART PLATE, mund të dërgohen dy komanda të tjera të ZigBee (të aktivizuara me anë të butonave të përparmë me shtypje të pajisjes, kur funksioni i dyfishtë ose "SHIFT" aktivizohet nëpërmjet EGO SMART PLATE). Pajisja mund të kombinohet, dhe të komandohet nëpërmjet ZigBee, me të gjitha pajisjet e lidhura ZigBee duke përfshirë panelin me 4 butona komandues me shtypje (GWA1291). Ai funksionon si "ruter" ZigBee, me fjalë të tjera, përcjell mesazhet e ZigBee në pajisje të tjera.
Ka 2 hyrje (ku mund të lidhen komandat ndihmëse aksiale, butonat tradicionalë me shtypje dhe çelësat me një drejtim, sensorët etj.) për replikimin e komandës lokale dhe rregullimit të ngarkesës së lidhur me të, ose për dërgimin e komandave dhe statuseve të ZigBee.
Nëse butonat nuk janë montuar, mund të aksesohet butoni i përparmë me shtypje (**shih Fig. C dhe G, Pika** ①①); kur shtypet me mjete të izoluara për procese elektrike deri në 2500 V AC, hap dhe mbyll rrjetin ZigBee e gjithashtu rivendos kushtet/konfigurimet e fabrikës në pajisje (rivendosja e fabrikës).
SHËNIM: pajisja duhet të plotësohet me një nga dy llojet e disponueshme të butonit të përparmë: me difuzor ose të projektuar për të lejuar futjen e njërës prej lenteve me simbol (kodet e lenteve GW105xxA). GWA1221 duhet të plotësohet me butonin GW1x553S (lentja nuk përfshihet) ose GW1x557S; GWA1222 duhet të plotësohet me butonin GW1x554S (lentet nuk përfshihen) ose GW1x558S;.

FUNKSIONET

Pajisja merr dhe zbaton komanda dhe bën rregullime në lidhje me ngarkesën e lidhur me daljen. Komanda mund të jetë:
- NDEZUR/FIKUR
- Rregullimi relativ i ndriçimit (rritje/ulje e ndriçimit, përfundimi i rregullimit)
- Rregullimi absolut i ndriçimit (cakto vlerën % të ndriçimit)
- NDEZUR (ME KOHË) / FIKUR
- SKENA

NDEZUR/FIKUR
Kur merret komanda NDEZUR ose Përzgjidh, pajisja aktivizon ngarkesën dhe e sjell atë në vlerën e ruajtur të ndriçimit (d.m.th., vlera e fundit e aplikuar në dalje nëpërmjet ndonjë komande përpara fikjes).
Kur merret komanda OFF ose Përzgjidh, pajisja fik ngarkesën.
Vlera e kërkuar e ndriçimit dhe fikja e ngarkesës përftohen në mënyrë graduale ose të menjëhershme.
RREGULLIMI I NDRIÇIMIT RELATIV
Niveli i ndriçimit të ngarkesës mund të rregullohet me një shtypje të gjatë të butonave të përparmë me shtypje të variatorit (butoni i sipërm me shtypje për rritjen e ndriçimit ose ai i poshtëm për ta zvogëluar atë).

RREGULLIM ABSOLUT I NDRIÇIMIT
Niveli i ndriçimit të ngarkesës mund të rregullohet nëpërmjet aplikacionit, duke zgjedhur vlerën e kërkuar.

Rregullimi i maksimumit dhe minimumit të kontrollit të ngarkesës

Nëpërmjet aplikacionit, është e mundur të rregullohen vlerat maksimale dhe minimale të kontrollit të ngarkesës, në mënyrë që të korrespondojnë me pragjet minimale dhe maksimale të ndriçimit të ngarkesës së përdorur. Këto vlera duhet të rregullohen gjithashtu për të shmangur çdo dridhje gjatë rregullimit të niveliT të ndriçimit të ngarkesës.

NDEZUR (ME KOHË) / FIKUR
Kur merret një komandë, pajisja ndez ngarkesën dhe, në të njëjtën kohë, aktivizon numërimin e kohëmatësit në fund të të cilit ngarkesa do të fiket. Gjatësia e kohës mund të rregullohet nëpërmjet aplikacionit.

SKENA
Pajisja mund të ruajë dhe të ekzekutojë një ose më shumë skena, duke lidhur një status (NDEZUR/FIKUR) dhe një ndriçim të përcaktuar qartë me secilën skenë.
Numri maksimal i skenave që mund të menaxhohen është 16.

Ndërrimi i lidhur me një sensor pranie/lëvizjeje
Pajisja mund ta aktivizojë ngarkesën pas zbulimit të lëvizjes/prezencës nga një sensor në distancë. Kur sensori në distancë zbulon lëvizje/prani, pajisja ndez ngarkesën dhe e sjell atë në vlerën e paracaktuar të ndriçimit. Mund të menaxhohen njëkohësisht deri në 5 sensorë.

Ndërrimi i lidhur me një sensor binar
Pajisja e aktivizon/çaktivizon ngarkesën kur një sensor i përgjithshëm në distancë e ndryshon statusin e tij dhe e sinjalizon këtë ndryshim (e vërtetë/e rreme). Mund të menaxhohen njëkohësisht deri në 5 sensorë.

Hyrjet ndihmëse
Pajisja ka dy hyrje ndihmëse të pavarura që mund të përdoren për të kontrolluar ngarkesën lokale (përveç butonit të përparmë me shtypje) ose për të dërguar komanda të pavarura të ZigBee në pajisjet e tjera zbatuese në rrjetin ZigBee. Këto dy hyrje ndihmëse mund të lidhen si me fazën ashtu edhe me neutrin (por nuk lejohet të lidhet njëra me fazën dhe tjetra me neutrin - **shih Fig. L, 2**).
Çdo hyrje mund të përmbushë një nga funksionet e listuara më poshtë:

- Kontrolli i një ngarkese lokale
- Dërgimi i komandave ose statusit të ZigBee
  - Komanda NDEZUR/FIKUR/PËRZGJIDH
  - Komanda me kohë AKTIVE (ditra e ngritësit të shkallës)
  - Statusi i sensorit me tela (statusi binar 0/1)
  - Komandë për perdet dhe grilat me buton me një ose dy shtypje, me ose pa funksionin "mbaje shtypur për të vënë në punë"
  - Komandimi i një variatori me buton me një ose dy shtypje
  - Alarmi
  - Komanda e skenës

Funksioni i dyfishtë (SHIFT)
Nëse pajisja është montuar në një EGO SMART PLATE, ajo mund të menaxhojë një funksion të dytë të lidhur, duke shtypur dy butonat e përparmë. Kur funksioni "SHIFT" aktivizohet në EGO SMART PLATE, shtypja e njërit prej butonave të përparmë përcakton dërgimin e dy komandave të veçanta ose skenave të ZigBee te pajisjet e tjera në sistem.

Drita ballore LED sinjalizuese e statusit
Personalizimi i ndriçimit të dritës LED në dy statuset e ngarkesës - ndezur dhe fikur (lokalizimi gjatë natës).

NJOFTIMET E STATUSIT

Drita LED	Statusi
E kuqe e qëndrueshme	Pajisja nuk është konfiguruar
E kuqe me pulsim	Alarmi i mbingarkesës*
E verdhë e qëndrueshme	Alarmi për ndezjen e parë të pajisjes ose për temperaturën e larte**
Blu e qëndrueshme (100% ndriçim)	Proces normal (standard): ngarkesa NDEZUR
Blu e qëndrueshme (50% ndriçim)	Proces normal (standard): ngarkesa FIKUR
Blu me pulsim	Rregullimi i ndriçimit në proces
Jeshile e qëndrueshme	Hapja e rrjetit ZigBee
Jeshile/e kuqe me alternim	Rivendos në vlerat standarde

Alarmet
*** Mbingarkesë:** nëse zbulohet thithje e tepërt, ngarkesa çaktivizohet dhe drita LED pulson me ngjyrë të kuqe (një pulsim në sekondë). Pas eliminimit të shkakut, dërgoni një komandë në pajisje nëpërmjet aplikacionit ose drejtpërdrejt (lokalisht). Pajisja do të kryejë një test për të kontrolluar nëse gjendja e alarmit është zgjidhur. Ngarkesa vendoset në vlerën maksimale të ndriçimit për 15 sekonda, gjatë së cilave drita LED pulson me ngjyrë të kuqe (tre pulsime në sekondë). Nëse gjendja e alarmit është zgjidhur, ngarkesa do të kthehet në gjendjen e kërkuar nëpërmjet komandës së fundit dhe drita LED do të tregojë përsëri statusin e ngarkesës.
****Temperaturë e larte:** kur zbulohet mbirnxehje e brendshme, ngarkesa sillet në 10% të vlerës së ndriçimit dhe drita LED bëhet e verdhë. Pajisja njeh vetëm komandën FIKUR. Drita LED qëndron e verdhë e qëndrueshme derisa të nisë procedura për verifikimin e zgjidhjes së alarmit. Pas eliminimit të shkakut, dërgoni një komandë në pajisje përmes aplikacionit ose drejtpërdrejt (lokalisht). Kur pajisja merr komandën, ajo e çon ngarkesën në vlerën maksimale të ndriçimit për 15 sekonda, gjatë të cilave drita LED pulson me ngjyrë të verdhë (një ndezje në sekondë). Nëse temperatura mbetet nën pragun e alarmit, ngarkesa do të kthehet në gjendjen e kërkuar nëpërmjet komandës së fundit dhe drita LED do të tregojë përsëri statusin e ngarkesës.

Hapja/mbyllja e rrjetit ZigBee
Për të hapur rrjetin ZigBee (aktivizoni lejen e bashkimit) dhe për të mundësuar lidhjen e pajisjeve të tjera me të, shtypni një herë butonin e përparmë (**shih Fig. C dhe G, pika** ①). Drita e përparme LED do të bëhet jeshile. Shtypeni sërish për të mbyllur rrjetin. Në çdo rast, rrjeti ZigBee do të mbyllet 15 minuta pasi është hapur.

Rivendosja e parametrave të fabrikës
Për të rivendosur pajisjen në parametrat dhe kushtet e fabrikës, shtypni butonin qendror lokal me shtypje (**shih Fig. C dhe G, pika** ①) për më shumë se 10 sekonda.

REAGIMI NË RASTIN E MUNGESËS SË KORRENTIT DHE RIVENDOSJES

Kur ikën korrenti, ngarkesa e lidhur me pajisjen shkëputet. Kur rivendoset furnizimi me energji, pajisja ndjek procedurën e ndezjes së parë (sinjalizuar nga drita LED e verdhë e qëndrueshme). Në fund të kësaj procedure, statusi i ngarkesës kthehet në të njëjtat kushte si përpara ndërprerjes së energjisë, ose në një status të përcaktuar në momentin e konfigurimit. E njëjta gjë vlen edhe për reagimin e dritës LED.

MONTIMI

KUJDES: proceset e mëposhtme duhet të kryhen vetëm kur sistemi nuk ka korrent!

KUJDES: për të hequr butonat e përparmë, referojuni **Fig. E dhe I.** Përdorni një levë vetëm në pikat e dhëna; ngritja në çdo pikë tjetër mund të shkatojë dëme të pariparueshme në pajisje!

Për terminalet, referojuni diagramës së lidhjes (**Fig. L**) dhe **Fig. D/H** .
Terminalet janë me numra dhe lidhjet elektrike të pajisjes duhet të kryhen si më poshtë:
1. Dalja e variatorit
2. Jo i lidhur
3. Hyrja ndihmëse 2
4. Hyrja ndihmëse 1
5. Faza e rrjetit elektrik
6. Neutri i rrjetit elektrik

KUJDES: sigurohuni që të jetë instaluar një siguresë F1AH 250 V AC në linjën e fazës.

KUFIZIME TË MËTEJSHME:
Fijet duhet të shtyhen në pjesën e pasme të kutisë, për të parandaluar që të bien në kontakt me muret e variatorit (**shih Fig. O**).
Mos instaloni termostate ose termostate me kohë pranë variatorit të lidhur (**shih Fig. N**).
Maksimumi 1 rregullator për kuti të rrumbullakët/katrore.
Maksimumi 2 regullatorë për kuti drejtkëndore; nëse janë instaluar 2 rregullatorë në të njëjtën kuti, ngarkesat maksimale që mund të komandohen nga secili rregullator duhet të reduktohen me 50% (**shih Fig. M**).
Instalimi i disa produkteve krah për krah në të njëjtën enë nuk lejohet: duhet të futet një modul bosh midis dy pajisjeve elektronike (**shih Fig. M**).
Rregullatori nuk ka ndërprerje mekanike në qarkun kryesor, prandaj nuk ofron ndarje galvanike.
Nga ana e ngarkesës, qarku duhet të konsiderohet gjithmonë nën tension.

PROGRAMIMI

Për të programuar dhe për të përdorur variatorin dhe sistemin inteligjent të shtëpisë, shkarkoni aplikacionin "Home Gateway" nga Play Store ose App Store.
Të dhënat e instalimit të rrjetit ZigBee
Kodi i instalimit: 00112233445566778899AABBCCDDEEFF
CRC: 0x8F52

MIRËMBAJTJA

Kjo pajisje është projektuar në mënyrë të tillë që nuk kërkon mirëmbajtje të veçantë. Nëse dëshironi ta pastroni, përdorni një leckë të thatë.

TË DHËNAT TEKNIKE

Rrjeti elektrik	100 – 240 V AC, 50/60 Hz	
Hyrjet ndihmëse	2 (tensioni i rrjetit elektrik)	
Gjatësia maksimale e kabllit (hyrjet ndihmëse)	50m	
Fuqia maksimale e shpërndarë	5,7 W	
Nr. i moduleve Chorusmart	GWA1221: 1	
	GWA1222: 2	
Lidhjet radio	ZigBee (IEEE 802.15.4)	
Fuqia në dalje	ZigBee 10 dBm	
Rrezja e transmetimit	Jashtë: 100 m*	
Lloji i ngarkesës		4-75 W (100 V AC)** 4-150 W (240 V AC)**
		4-75 W (100 V AC)** 4-150 W (240 V AC)**
		4-75 W (100 V AC)** 4-150 W (240 V AC)**
		4-75 VA (100 V AC)** 4-150 VA (240 V AC)**
Elementët vizualizues	Drita LED e statusit RGB	
Terminalet	E vidhosur, seksioni maks. 1,5 mm^2	
Mjedisi i përdorimit	Mjedise të brendshme të thata	
Temperatura e punës	-5°C ÷ +45°C	
Temperatura e ruajtjes	-25°C ÷ +70°C	
Lagështira relative (e pakondensueshme)	Maks. 93%	
Niveli i mbrojtjes	IP20***	
Certifikimi	ZigBee 3.0	
Standardet e referencës	Direktiva RoHS 2011/65/BE + 2015/863	
	Direktiva RED 2014/53/EU	
	EN 60669-2-1	
	EN 60669-1	
	EN IEC 63000	
	EN 301 489-1	
	EN 301 489-17	
	EN 300 328	

*KUJDES: kapaciteti ndikohet nga kushtet e instalimit (p.sh. numri dhe lloji i mureve midis pajisjeve), prandaj kështillohet gjithmonë të kryhen teste për të konfirmuar që kapaciteti real i plotëson kërkesat.
** Respektoni ngarkesën minimale të specifikuar, për të shmangur sinjale të reme mosfunksionimi ose reagim të padëshiruar. Përdorni llamba me errësim në një shkallë të vazhdueshme në vend të llambave, shkëlqimi i të cilave mund të rregullohet vetëm në bazë të pragjeve të paracaktuara.
*** Me butonin të instaluar.

HRVATSKI

- Sigurnost uređaja jamči se samo ako se poštuju upute za sigurnost i uporabu, zato ih držite pri ruci. Osigurajte da ove upute dobiju instalater i krajnji korisnik.
- Ovaj proizvod treba koristiti samo za one svrhe za koje je izričito namijenjen. Svaka druga uporaba smatra se nepravilnom i/ili opasnom. U slučaju sumnje obratite se SAT Servisu za tehničku podršku GEWISS.
- Na proizvodu se ne smiju vršiti nikakve izmjene. Bilo kakva izmjena poništava jamstvo i može učiniti proizvod opasnim.
- Proizvođač se ne smatra odgovornim za eventualne štete zbog nepravilnog i pogrešnog korištenja te neovlaštenih izmjena proizvoda.

U svrhu zadovoljavanja odredbi iz primjenjivih direktiva i uredbi EU, navodi se adresa za kontakt:

GEWISS S.p.A. - Via A. Volta, 1 - 24069 Cenate Sotto (BG) - Italy
Tel.: +39 035 946 111 - qualitymarks@gewiss.com

PAŽNJA: isključite mrežni napon prije postavljanja uređaja ili obavljanja bilo kakvog zahvata na njemu.

Ako na opremi ili pakiranju postoji simbol prekriženog koša za smeće, to znači da se proizvod na kraju životnog vijeka ne smije odlagati s ostalim, običnim otpadom. Po završetku uporabe korisnik se mora pobrinuti za odlaganje proizvoda u odgovarajuće reciklažno dvorište ili vraćanje prodavaču prilikom kupnje novog proizvoda. Kod trgovina čija je prodajna površina najmanje 400 m^2 možete besplatno, bez obveze kupnje, predati proizvode za zbrinjavanje čije su dimenzije manje od 25 cm. Odgovarajuće zbrinjavanje otpisane opreme za recikliranje, oporabu i ekološki prihvatljivo odlaganje pridonosi u sprječavanju mogućih negativnih utjecaja na okoliš i zdravlje i promiče ponovnu upotrebu i/ili recikliranje materijala za izradu opreme. Tvrtka GEWISS aktivno sudjeluje u aktivnostima koje promiču ispravnu ponovnu uporabu, recikliranje i oporabu električne i elektroničke opreme.

SADRŽAJ PAKIRANJA

1 modul povezanog aksijalnog prigušivača svjetla
1 Priručnik za instalaciju (za potpunu verziju priručnika za instalaciju i korištenje skenirajte QR kod).

OPĆE INFORMACIJE

Povezan ugradni uređaj s dvije prednje tipke na aksijalno aktiviranje, za upravljanje sijalicama, halogenim, LED i fluorescentnim žaruljama (240 VAC, 4-150 W) i njihovo podešavanje te za opterećenja koja se kontroliraju elektroničkim transformatorima (240 VAC, 4-150 VA). Način upravljanja opterećenjem: "Trailing edge". Na prednjem dijelu uređaja nalaze se dvije aksijalne tipke za uključivanje i isključivanje (kratkim pritiskom) i za regulaciju osvjetljenja povezanog opterećenja (dugim pritiskom). Ako se rabi u kombinaciji s MASKOM EGO SMART, moguće je slanje dvju dodatnih naredbi ZigBee (koje se aktivira prednjim tipkama uređaja kad se osposobi dvostruka funkcija ili "SHIFT" putem MASKE EGO SMART). Uređaj se može kombinirati sa svim povezanim uređajima ZigBee, uključujući ploču s 4 tipke (GWA1291), s kojih se - putem ZigBee mreže - njime može upravljati. On radi kao ZigBee usmjernik ("router") - drugim riječima, prosljeđuje ZigBee poruke drugim uređajima.
Ima 2 ulaza (na koje se mogu spojiti pomoćni aksijalni elementi upravljanja, tradicionalne tipke i prekidači, senzori itd.) za ponavljanje elementa upravljanja i lokalnu regulaciju opterećenja povezanog s njim ili za slanje ZigBee naredbi i statusa.
Ako tipke nisu montirane, može se pristupiti prednjoj tipki (**vidjeti sl. C i G, točka** ①); kad ga se pritisne izoliranim alatima za električne radove do 2500 VAC, on otvara i zatvara ZigBee mrežu te resetira/konfigurira uređaj na tvorničko stanje ("Factory Reset").
NAPOMENE: uređaj se mora upotpuniti jednim od dva raspoloživa tipa prednjih tipki: s difuzorom ili projektiranom za umetanje pozadinskog osvjetljenja sa simbolom (šifra pozadinskog osvjetljenja GW105xxA). GWA1221 mora se upotpuniti tipkom GW1x553S (pozadinsko osvjetljenje nije uključeno) ili GW1x557S; GWA1222 mora se upotpuniti tipkom GW1x554S (pozadinsko osvjetljenje nije uključeno) ili GW1x558S.

FUNKCIJE

Uređaj prima i provodi naredbe te vrši regulacije u vezi s opterećenjem spojenim na izlaz. Naredba može biti:

- UKLJUČENO/ISKLJUČENO
- Relativna regulacija osvjetljenja (povećanje/smanjenje osvjetljenja, kraj regulacije)
- Apsolutna regulacija osvjetljenja (postavlja vrijednost % osvjetljenja)
- UKLJUČENO (VREMENSKI PROGRAMIRANO)/ISKLJUČENO
- SCENARIJ

UKLJUČENO/ISKLJUČENO
Kad primi naredbu UKLJUČENO ili "Toggle", uređaj uključuje opterećenje i dovodi ga do pohranjene vrijednosti osvjetljenja (tj. posljednje vrijednosti primijenjene na izlaz putem bilo koje naredbe prije isključivanja).
Kad primi naredbu ISKLJUČENO ili "Toggle", uređaj isključuje opterećenje.
Tražena vrijednost osvjetljenja i isključivanje opterećenja postiže se postupno ili odmah.
RELATIVNA REGULACIJA OSVJETLJENJA
Razinu osvjetljenja opterećenja možete regulirati dugim pritiskom na prednje tipke prigušivača svjetla (na gornju tipku za pojačanje osvjetljenja ili na donju za njegovo smanjenje).
APSOLUTNA REGULACIJA OSVJETLJENJA
Razinu osvjetljenja opterećenja možete regulirati putem aplikacije, odabirom potrebne vrijednosti.

Regulacija maksimuma i minimuma za upravljanje opterećenjem

Putem aplikacije možete regulirati vrijednosti maksimuma i minimuma za upravljanje opterećenjem, tako da oni odgovaraju minimalnom i maksimalnom pragu osvjetljenja za korišteno opterećenje. Te vrijednosti također treba regulirati kako bi se izbjegla trepereńja tijekom regulacije razine osvjetljenja opterećenja.
UKLJUČENO (VREMENSKI PROGRAMIRANO)/ISKLJUČENO
Kad primi ovu naredbu, uređaj uključuje opterećenje i, istovremeno, aktivira odbrojavanje vremenskog programatora, na kraju kojeg se opterećenje ISKLJUČUJE. Trajanje programiranog vremena možete regulirati putem aplikacije.
SCENARIJ
Uređaj može pohraniti i izvoditi jedan ili više scenarija pridružujući svakom od njih status (UKLJUČENO/ISKLJUČENO) i jasno definiranu razinu ciljnog osvjetljenja.
Maksimalni broj scenarija kojima se može upravljati je 16.
Prijelaz pridružen jednom senzoru prisutnosti/pokreta
Uređaj može aktivirati opterećenje nakon što je udaljeni senzor detektirao pokret/prisutnost. Kad udaljeni senzor detektira pokret/prisutnost, uređaj uključuje opterećenje i dovodi ga na unaprijed postavljenu vrijednost osvjetljenja. Istovremeno se može upravljati s do 5 senzora.
Prijelaz pridružen binarnom senzoru
Uređaj aktivira/deaktivira opterećenje kad udaljeni opći senzor promijeni svoj status i signalizira tu promjenu (točno/netočno). Istovremeno se može upravljati s do 5 senzora.
Pomoćni ulazi
Uređaj ima dva neovisna pomoćna ulaza koji mogu služiti za kontrolu lokalnog opterećenja (uz prednju tipku) ili za slanje neovisnih ZigBee naredbi drugim pokretačkim uređajima u ZigBee mreži. Oba se pomoćna ulaza može spojiti na fazu ili na neutralno (ali nije dozvoljeno spojiti jednog na fazu, a drugog na neutralno - **vidjeti sl. L, 2**).
Svaki ulaz može vršiti jednu od dolje nabrojenih funkcija:

- Kontrola lokalnog opterećenja
- Slanje naredbi ili statusa ZigBee
  - Naredba UKLJUČENO/ISKLJUČENO/TOGGLE
  - Naredba Vremenski programirano UKLJUČENO (svjetlo na stubama)
  - Status ožičenih senzora (status binarnih 0/1)
  - Naredba za zastore i rolete s jednostrukom ili dvostrukom tipkom
  - Naredba za prigušivač svjetla s jednostrukom ili dvostrukom tipkom
  - Alarm
  - Naredba za scenarij

Dvostruka funkcija ("SHIFT")
Ako je uređaj montiran u MASKI EGO SMART, on može upravljati i drugom funkcijom pridruženom pritiskom na dvije prednje tipke. Kad se na MASKI EGO SMART osposobi funkcija "SHIFT", pritiskom na jednu prednju tipku moći će se slati dvije različite naredbe ili ZigBee scenarija drugim uređajima u sustavu.
Prednja LED lampica za signaliziranje statusa
Prilagođavanje osvjetljenja LED lampice u dva statusa opterećenja - uključeno i isključeno (nočna lokalizacija).

SIGNALIZIRANJA STATUSA

LED	Status
Stalno upaljeno crveno	Uređaj nije konfiguriran
Trepće crveno	Alarm preopterećenja*
Stalno upaljeno žuto	Pokretanje uređaja ili alarm za nadtemperaturu**
Stalno svijetli plavo (100%-no osvjetljenje)	Redovan rad (zadano): opterećenje je UKLJUČENO
Stalno svijetli plavo (50%-no osvjetljenje)	Redovan rad (zadano): opterećenje je ISKLJUČENO
Plava treperi	Regulacija osvjetljenja u tijeku
Trajno zeleno svjetlo	Otvaranje ZigBee mreže
Naizmjenično zeleno/crveno	Resetiranje na zadane postavke

Alarmi
*** Preopterećenje:** ako se detektira pretjerano apsorbiranje, opterećenje se deaktivira i LED lampica trepće crveno (jedan treptaj u sekundi). Nakon što ste uklonili uzrok, pošaljite uređaju naredbu putem aplikacije ili izravno (lokalno). Uređaj će izvršiti test radi provjere da se stanje alarma riješilo. Opterećenje se dovodi do maksimalne vrijednosti osvjetljenja u trajanju od 15 sekundi, tijekom kojih LED lampica trepće crveno (tri treptaja u sekundi). Ako se stanje alarma riješilo, opterećenje će se vratiti u stanje zahtijevano posljednjom naredbom i LED lampica ponovno će signalizirati status opterećenja.
**** Nadtemperatura:** kad se detektira unutarnje pregrijavanje, opterećenje se dovodi na 10% vrijednosti osvjetljenja i LED lampica svijetli žuto. Uređaj prepoznaje samo naredbu ISKLJUČENO. LED lampice stalno svijetli žuto, sve dok se ne pokrene postupak za provjeru je li alarm riješen. Nakon što ste uklonili uzrok alarma, pošaljite uređaju naredbu putem aplikacije ili izravno (lokalno). Kad uređaj primi naredbu, on dovodi opterećenje do maksimalne vrijednosti osvjetljenja u trajanju od 15 sekundi, tijekom kojih LED lampica trepće žuto (jedan treptaj u sekundi). Ako temperatura ostane ispod praga alarma, opterećenje će se vratiti u stanje zahtijevano posljednjom naredbom i LED lampica ponovno će signalizirati status opterećenja.
Otvaranje/zatvaranje ZigBee mreže
Kako biste otvorili ZigBee mrežu (aktiviranje Permit Join) i omogućili da joj se pridruže drugi uređaji, jednom pritisnite prednju tipku (**vidjeti sl. C i G, točka** ①). Prednja LED lampica zasvijetlit će zeleno. Ponovno pritisnite da biste zatvorili mrežu. U svakom slučaju, ZigBee mreža zatvorit će se 15 minuta nakon otvaranja.
Resetiranje na tvorničke postavke ("Factory Reset")
Da biste resetirali uređaj i vratili ga u tvorničko stanje, pritisnite središnju lokalnu tipku (**vidjeti sl. C i G, točka** ①) dulje od 10 sekundi.

PONAŠANJE KOD NESTANKA I POVRATKA NAPAJANJA

Kod nestanka napajanja, opterećenje povezano s uređajem prestaje se napajati. Kad se napajanje vrati, uređaj izvodi postupak pokretanja (što pokazuje LED lampica koja stalno svijetli žutom bojom). Na kraju tog postupka status opterećenja vraća se u isto stanje kao i prije nestanka napajanja ili u status definiran prilikom konfiguracije. Isto se primjenjuje i na ponašanje LED lampice.

MONTAŽA

PAŽNJA: radnje koje slijede mora se obaviti dok u sustavu nema napona!

PAŽNJA: za skidanje prednjih tipki pogledajte **sl. E i I**. Nadignite u naznačenim točkama; Nadizanjem u bilo kojoj drugoj točki uređaj bi se mogao nepopravljivo oštetiti!

Za spojnice pogledajte shemu spajanja (**sl. L**) i **sl. D/H**.
Spojnice su označene brojevima i uređaj se mora ožičiti na sljedeći način:
1. Prigušeni izlaz
2. Nije spojeno
3. Pomoćni ulaz 2
4. Pomoćni ulaz 1
5. Faza napajanja
6. Neutralno napajanja

PAŽNJA: uvjerite se da je na fazi postavljen jedan osigurač F1AH 250 VAC.

DALJNJA OGRANIČENJA:
Žice se mora gurnuti u stražnji dio kutije, kako bi se izbjeglo da dođu u dodir sa stijenkama prigušivača svjetla (**vidjeti sl. O**).
Termostate ili termostate s vremenskim upravljanjem ne postavljajte blizu povezanog prigušivača svjetla (**vidjeti sl. N**).
Maks. 1 regulator po okrugloj/kvadratnoj kutiji.
Maks. 2 regulatora po pravokutnoj kutiji; ako se u istu kutiju postave 2 regulatora, maksimalna opterećenja kojima se može upravljati svakim regulatorom mora se smanjiti za 50% (**vidjeti sl. M**).
Nije dozvoljeno postavljanje više proizvoda jedan uz drugi u istom spremniku: između dva elektronička uređaja mora se postaviti modul čepa za otvor (**vidjeti sl. M**).
Regulator nema mehanički prekid u glavnom krugu, stoga ne pruža galvansko odvajanje.
Krug se na strani opterećenja mora uvijek smatrati pod naponom.

PROGRAMIRANJE

Kako biste prigušivač svjetla i sustav pametne kuće mogli programirati i njima se služiti, preuzmite aplikaciju Home Gateway iz trgovine Play Store ili App Store.
Podaci za instalaciju ZigBee mreže
Instalacijska šifra: 00112233445566778899AABBCCDDEEFF
CRC: 0x8F52

ODRŽAVANJE

Uređaj je projektiran tako da ne zahtijeva nikakvo posebno održavanje. Ako ga želite očistiti, poslužite se suhom krpom.

TEHNIČKI PODACI

Napajanje	100 – 240 VAC, 50/60 Hz	
Pomoćni ulazi	2 (mrežni napon napajanja)	
Maks. dužina kabela za pom. ulaze	50 m	
Maksimalni gubitak snage	5,7 W	
Br. modula Chorusmart	GWA1221: 1	
	GWA1222: 2	
Radioveze	ZigBee (IEEE 802.15.4)	
Izlazna snaga	ZigBee 10 dBm	
Radijus pokrivanja	Na otvorenom: 100 m*	
Tip opterećenja		4-75 W (100 VAC)** 4-150 W (240 VAC)**
		4-75 W (100 VAC)** 4-150 W (240 VAC)**
		4-75 W (100 VAC)** 4-150 W (240 VAC)**
		4-75 W (100 VAC)** 4-150 W (240 VAC)**
		4-75 VA (100 VAC)** 4-150 VA (240 VAC)**
Elementi vizualnog prikaza	LED lampica statusa RGB	
Spojnice	Vijčane, maks. promjer 1,5 mm^2	
Prostor	Unutarnji, suhi prostor	
Radna temperatura	-5°C ÷ +45 °C	
Temperatura skladištenja	-25 °C ÷ +70 °C	
Relativna vlažnost (bez kondenzacije)	Maks. 93%	
Stupanj zaštite	IP20***	
Certifikat	ZigBee 3.0	
Referentno zakonodavstvo	Direktiva 2011/65/EU RoHS + 2015/863	
	Direktiva 2014/53/EU RED	
	EN 60669-2-1	
	EN 60669-1	
	EN IEC 63000	
	EN 301 489-1	
	EN 301 489-17	
	EN 300 328	

* PAŽNJA: na kapacitet utječu uvjeti postavljanja (npr. broj i tip zidova među uređajima), stoga je uputno uvijek izvršiti testove kako bi se potvrdilo da stvarni kapacitet udovoljava zahtjevima.
** Poštujte naznačeno minimalno opterećenje kako biste izbjegli lažna signaliziranja nepravilnosti u radu ili neželjeno ponašanje. Rabite žarulje čije se svjetlo može prigušiti po kontinuiranoj ljestvici, a ne žarulje čije se osvjetljenje može regulirati samo na temelju unaprijed definiranih pragova.
*** S montiranom tipkom.

Punto di contatto indicato in adempimento ai fini delle direttive e regolamenti UE applicabili:
Contact details according to the relevant European Directives and Regulations:
GEWISS S.p.A. Via A.Volta, 1 IT-24069 Cenate Sotto (BG) Italy tel: +39 035 946 111 E-mail: qualitymarks@gewiss.com

According to applicable UK regulations, the company responsible for placing the goods in UK market is:
GEWISS UK LTD - Unity House, Compass Point Business Park, 9 Stocks Bridge Way, ST IVES Cambridgeshire, PE27 5JL, United Kingdom tel: +44 1954 712757 E-mail: gewiss-uk@gewiss.com

+39 035 946 11
8:30 - 12:30 / 14:00 - 18:00
lunedì - venerdì / monday - friday
www.gewiss.com

cod. 7617000190
ULTIMA REVISIONE 06/2023